КТсистема ПАРКИНГ

Лист	Наименование
4	КТсистема ПАРКИНГ Белая ванна
5	Герметизация вводов инженерных коммуникаций
6	Горизонтальный деформационный шов
7	Вертикальный деформационный шов
8	Герметизация отверстий от опалубочных тяжей
9	КТсистема ПАРКИНГ Классика
10	Герметизация вводов инженерных коммуникаций
11	Примыкание к оголовку сваи
12	Горизонтальный деформационный шов
13	Вертикальный деформационный шов
14	Герметизация отверстий от опалубочных тяжей
15	КТсистема ПАРКИНГ Лайт
16	Герметизация вводов инженерных коммуникаций
17	Вертикальный деформационный шов
18	Герметизация отверстий от опалубочных тяжей
19	КТсистема ПАРКИНГ Проф
20	Герметизация вводов инженерных коммуникаций
21	Примыкание к оголовку сваи
22	Вертикальный деформационный шов
23	Герметизация отверстий от опалубочных тяжей
24	КТсистема ПАРКИНГ Стена в грунте
25	КТсистема ПАРКИНГ Стена в грунте. Разрез 1-1
26	Горизонтальный деформационный шов
27	Вертикальный деформационный шов

КТсистема ПАРКИНГ

Лист	Наименование
28	КТсистема ПАРКИНГ Эксперт
29	Герметизация вводов инженерных коммуникаций
30	Примыкание к оголовку сваи
31	Горизонтальный деформационный шов
32	Вертикальный деформационный шов
33	Герметизация отверстий от опалубочных тяжей

Изм.	Кол.уч.	Лист	№ док.	Подп.	Дата	КТсистема ПАРКИНГ		
						Ведомость чертежей_гидроизоляция	Стадия	Лист	Листов
								3	33
							ООО "НТЦ "КровТрейд"		

Ремонт бетонных и каменных конструкций

Лист	Наименование
3-4	Ремонт локальных дефектов в защитном слое ж.б. конструкций перед проведением
	перед проведением работ по гидроизоляции
5-6	Ремонт дефектов горизонтальной поверхности ж.б. конструкций методом заливки
7-8	Герметизация глубоких трещин раскрытием от 0,1 до 5 мм в ж.б. конструкциях
	методом иньецирования материала КТинжект ЭП-095
9-10	Герметизация глубоких трещин раскрытием от 0,3 до 10 мм в ж.б. конструкциях
	методом иньецирования материала Микролит
11-12	Ремонт дефектов ж.б. конструкций
13-15	Ремонт дефектов и усиление ж.б. плит перекрытия
16-19	Ремонт дефектов ребристых плит
20-21	Усиление колонн методом увеличения сечения
22-23	Восстановление защитного слоя бетона методом торкретирования
24-25	Герметизация межблочных и межплитных швов
26-27	Герметизация по примыканию пол-стена в ж.б. конструкциях,
	заполненных водой (резервуары, бассейны и т.п.)
28-29	Герметизация ввода инженерных коммуникаций между стеной и гильзой
	(или между стеной и трубой, установленной без гильзы)
30-31	Ремонт дефектов кирпичной кладки
32-33	Герметизация глубоких трещин в кирпичной кладке методом иньецирования
	материала Микролит
34-35	Устройство защитного слоя кирпичных стен с применением дополнительного
	армирования

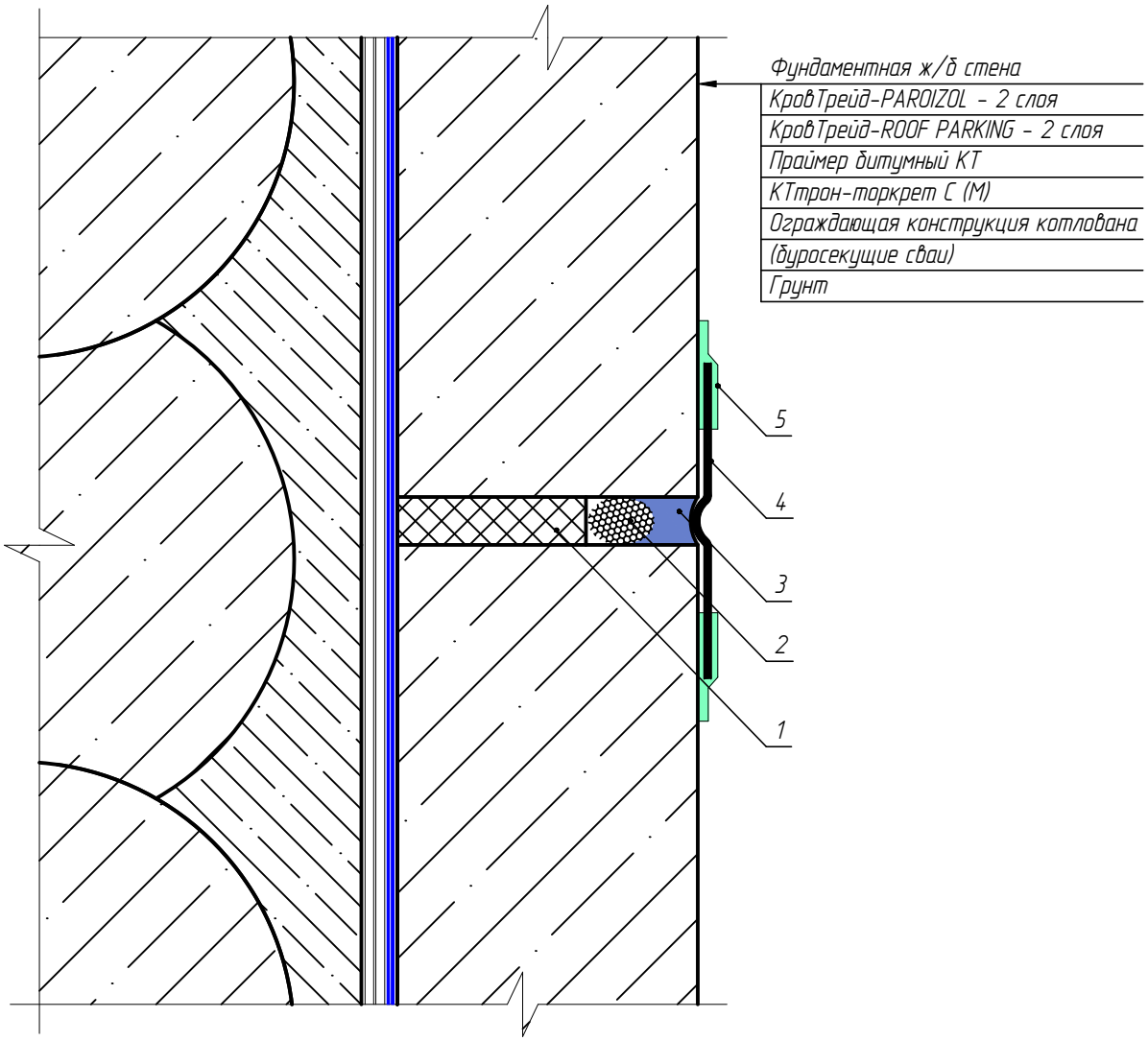

1 - Экструдированный пенополистирол
2 - Уплотнительный шнур (типа Вилатерм)
3 - Герметик КТгиперфлекс
4 - Гидроизоляционная лента КТтрон-Гидролента ТРЕ
5 - Клей эпоксидный КТтрон-ТЭД-2

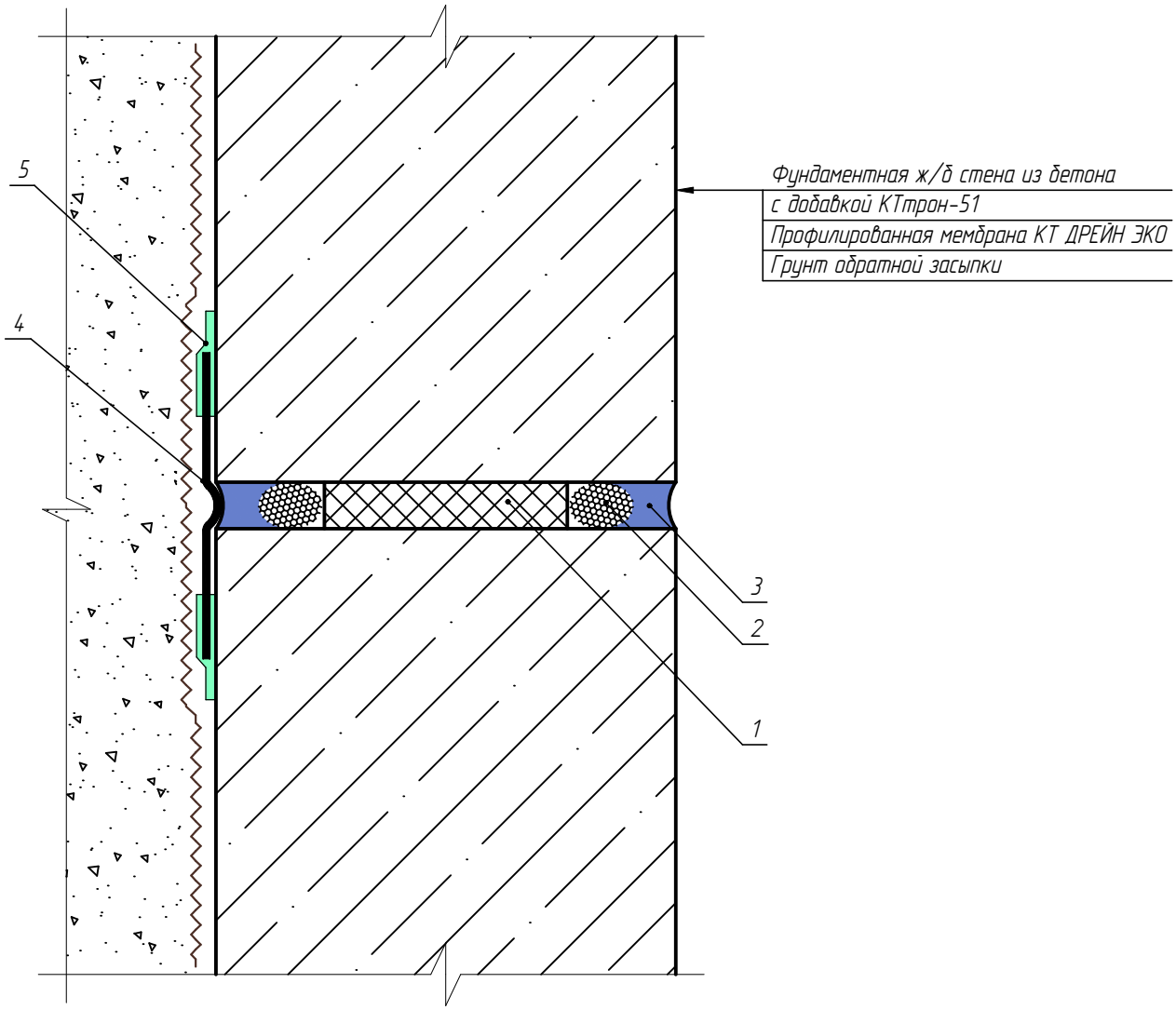

1 - Экструдированный пенополистирол
2 - Уплотнительный шнур (типа Вилатерм)
3 - Герметик КТгиперфлекс
4 - Гидроизоляционная лента КТтрон-Гидролента ТРЕ
5 - Клей эпоксидный КТтрон-ТЭД-2

						Вертикальный деформационный шов	Лист
Изм.	Кол.уч.	Лист	№ док.	Подп.	Дата		7

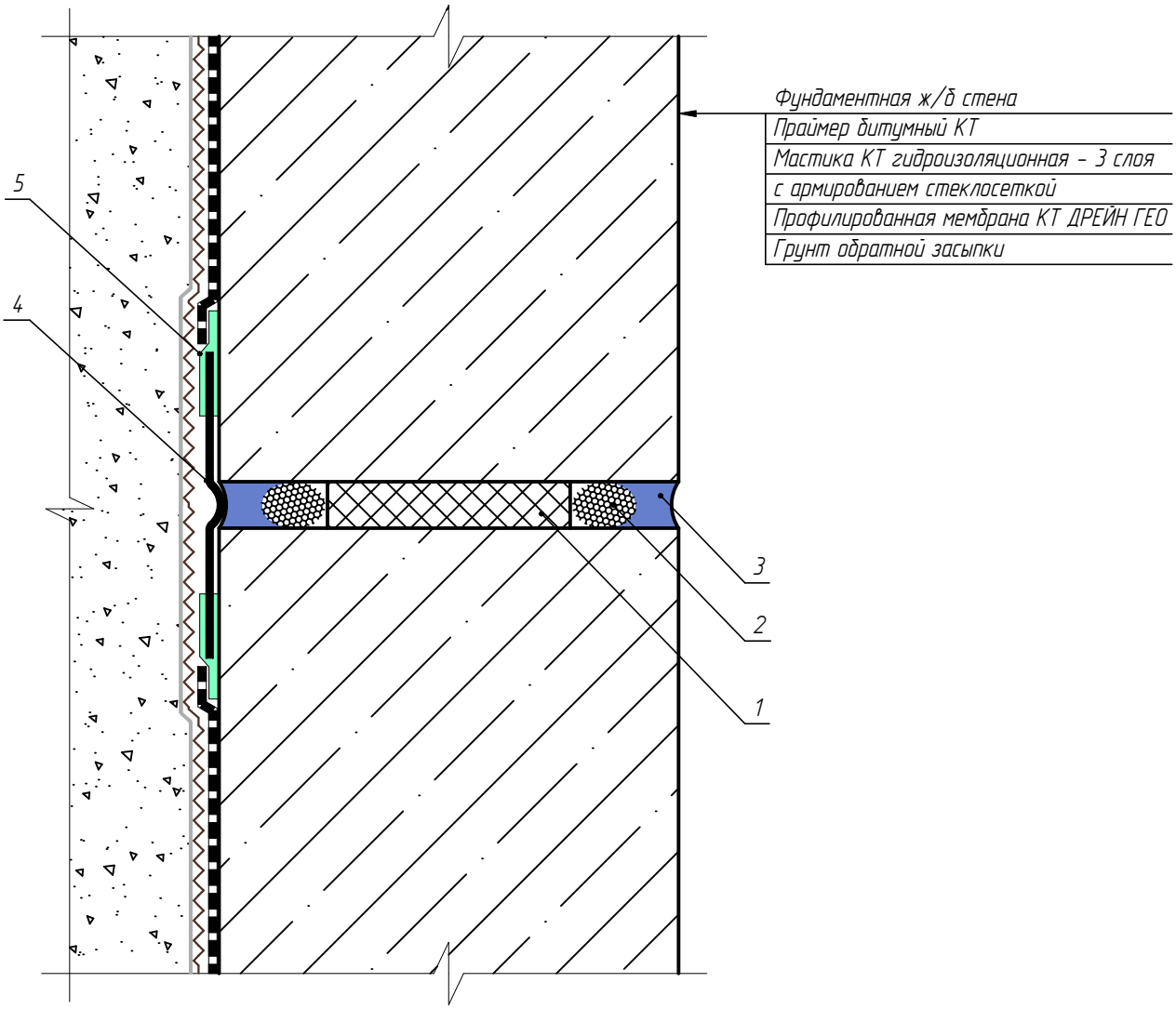

1 - Экструдированный пенополистирол
2 - Уплотнительный шнур (типа Вилатерм)
3 - Герметик КТгиперфлекс
4 - Гидроизоляционная лента КТтрон-Гидролента ТРЕ
5 - Клей эпоксидный КТтрон-ТЭД-2

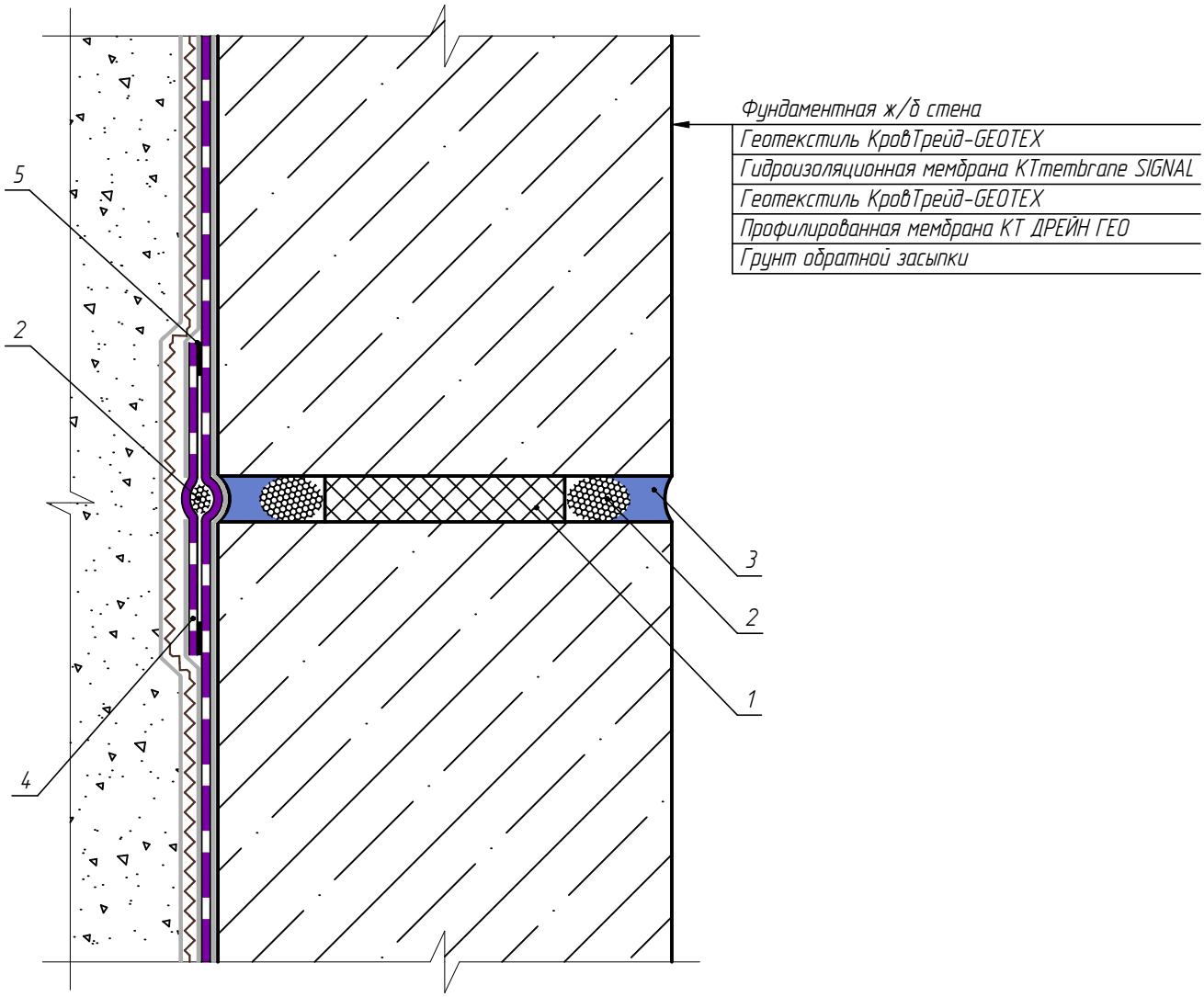

1 - Экструдированный пенополистирол
2 - Уплотнительный шнур (типа Вилатерм)
3 - Герметик КТгиперфлекс
4 - Дополнительный слой KTmembrane SIGNAL
5 - Сварной шов

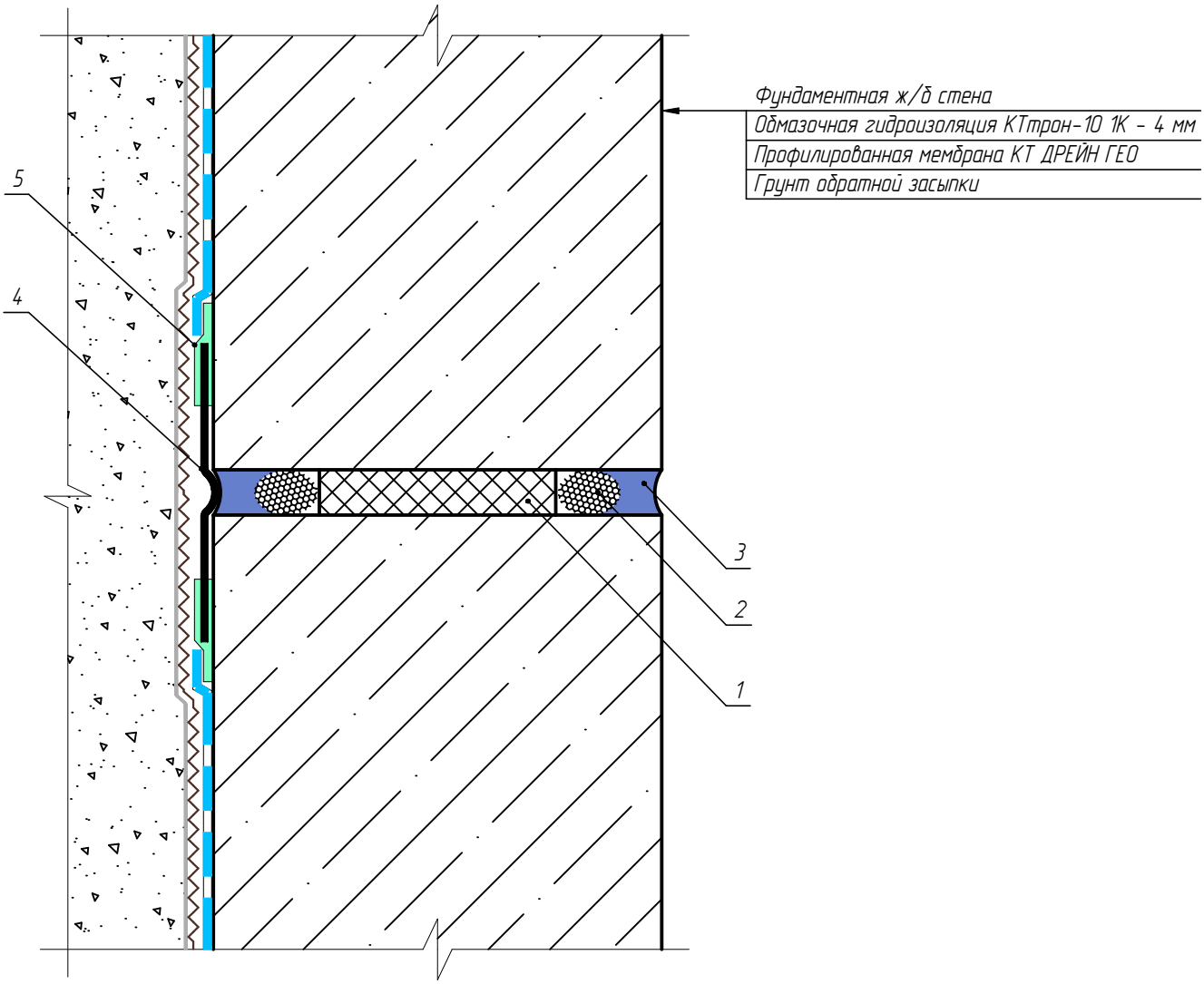

1 - Экструдированный пенополистирол
2 - Уплотнительный шнур (типа Вилатерм)
3 - Герметик КТгиперфлекс
4 - Гидроизоляционная лента КТтрон-Гидролента ТРЕ
5 - Клей эпоксидный КТтрон-ТЭД-2

Изм.	Кол.уч.	Лист	№ док.	Подп.	Дата	Вертикальный деформационный шов	Лист 22

КТсистема ПАРКИНГ Классика

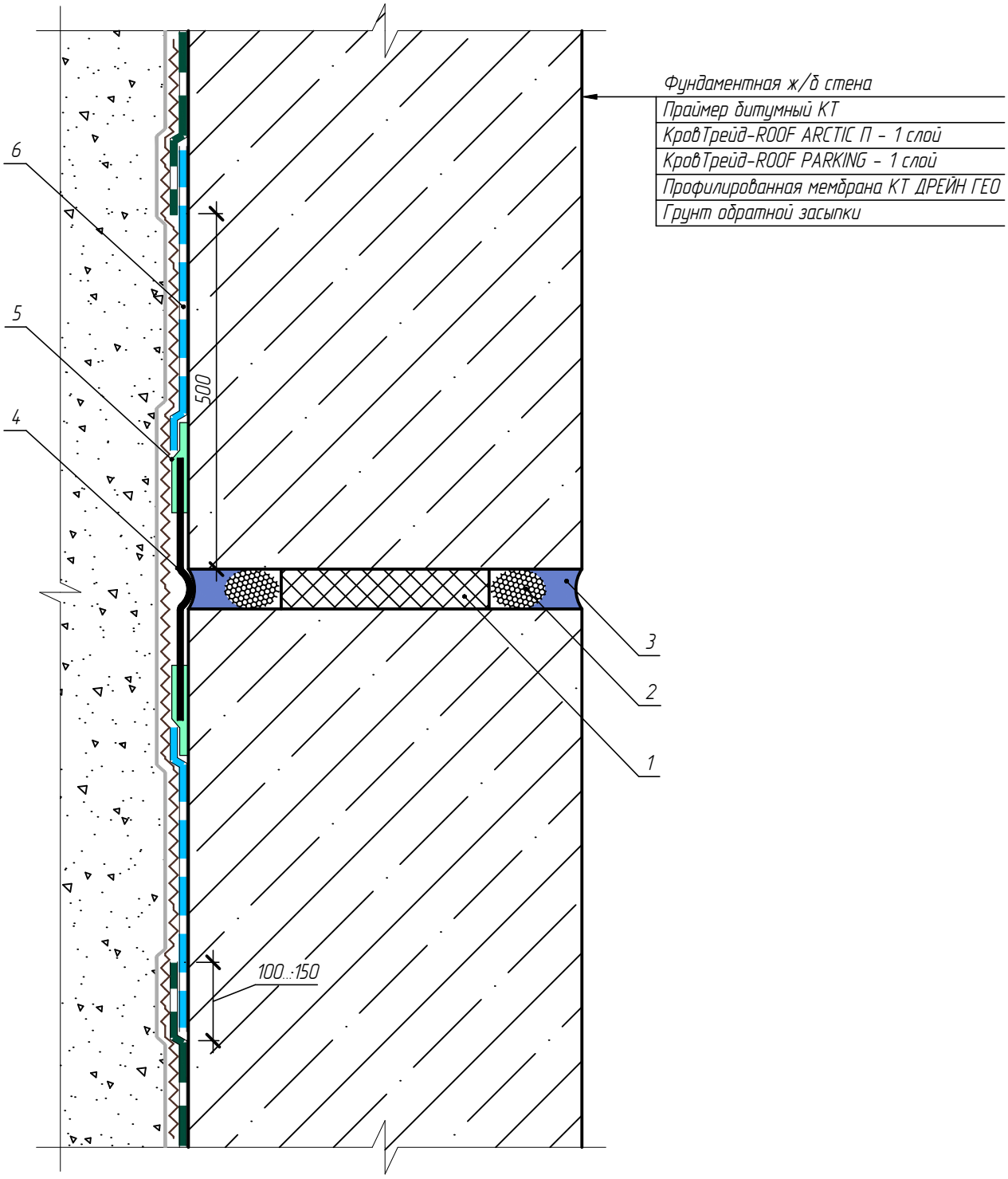

1 - Экструдированный пенополистирол
2 - Уплотнительный шнур (типа Вилатерм)
3 - Герметик КТгиперфлекс
4 - Гидроизоляционная лента КТтрон-Гидролента ТРЕ
5 - Клей эпоксидный КТтрон-ТЭД-2
6 - Обмазочная гидроизоляция КТтрон-10 1К - 4 мм

Изм.	Кол.уч.	Лист	№ док.	Подп.	Дата	Вертикальный деформационный шов	Лист 13

Восстановление защитного слоя бетона методом торкретирования

- Удалить слабый и разрушенный бетон до прочного основания.
- Удалить на ремонтируемом участке весь бетон на глубну не менее 10 мм.
- Удалить бетон за арматурой на глубину не менее 10 мм.
- Минимальная шероховатость поверхности, подлежащей ремонту, должна составлять 2 мм.
- Арматуру очистить от ржавчины и окислов.
- Дефекты ремонтиируемой поверхности раскрыть под углом 45-135°.
- Всю ремонтируемую поверхность промыть водой при помощи аппарата высокого давления. Давление должно обеспечивать удаление рыхлых составляющих, но не разрушать бетон.
- При коррозии более 15 % (уменьшение площади сечения) арматуру следует усилить по специально разработанному проекту.
- Установить дополнительное армирование - кладочная сетка Ø4-5 мм с ячейкой 75х75 мм или 100х100 мм*.

Сетку прикрепить к оголенной арматуре. В местах, где нет оголения арматуры, сетку закрепить на анкера ⌀8 мм с шагом 6 шт на 1 м². Крепление анкеров на вертикальной поверхности произвести на материал Микролит согласно инструкции. Глубина крепления анкеров 150 мм.

- Арматуру и кладочную сетку защитить материалом КТтрон-праймер.
- Нанести материал КТтрон-торкрет С (или КТтрон-торкрет М) методом торкретирования, обеспечивая защитный слой над арматурой не менее 20 мм, обращая особое внимание на заполнение пространства за арматурой.

* В случае, если работы по торкретированию выполняются с целью усиления конструкции методом увеличения сечения, то параметры дополнительного армрования принимаются по отдельному конструкторскому расчету.

Примечание:

- Все работы с материалами "КТтрон" производить согласно техническим описаниям на данные материалы.

Схема восстановления защитного слоя бетона методом торкретирования

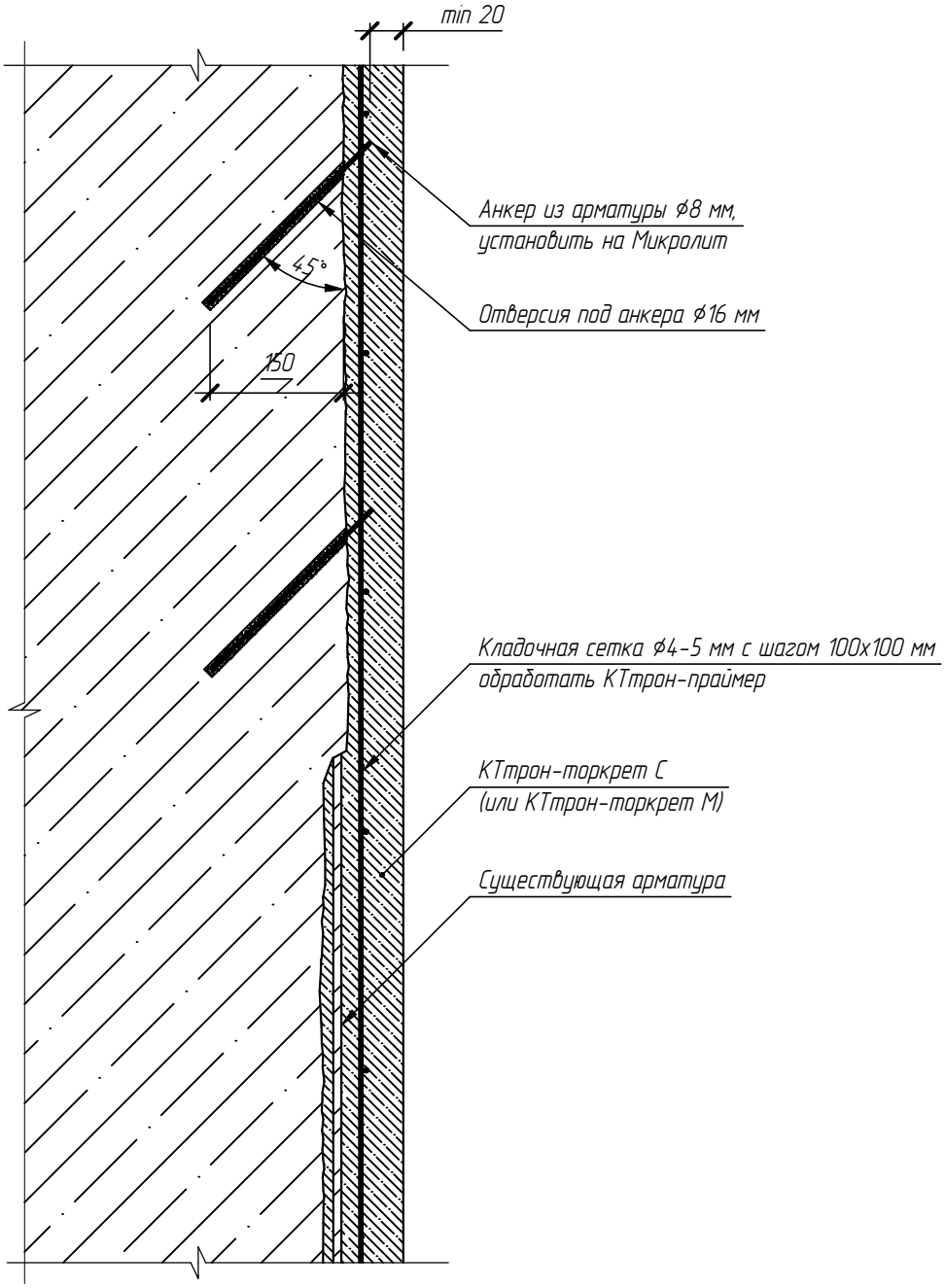

						Восстановление защитного слоя бетона методом торкретирования	Лист
Изм.	Кол.уч.	Лист	№ док.	Подп.	Дата		23

Герметизация ввода инженерных коммуникаций между стеной и гильзой (или между стеной и трубой, установленной без гильзы)

- Выбрать разрушенный бетон вокруг гильзы (или трубы) до прочного основания. Глубина полости (штрабы) должна быть не менее 80 мм. Ширина полости должна обеспечивать удобство проведения ремонтных работ.
- Штрабу промыть промыть водой при помощи аппарата высокого давления. Давление должно обеспечивать удаление рыхлых составляющих, но не разрушать бетон.
- В случае активных протечек остановить их свербыстротвердеющим материалом КТтрон-8, дополнительно углубив штрабу на 20-30 мм.
- Очистить гильзу (трубу) до металлического блеска, обезжирить.
- Закрепить на гильзе (трубе) набухающий профиль КТтрон-Гидрошнур НП. Расстояние от набухающего профиля до края стены должно быть не менее 60 мм.
- Обработать гильзу материалом КТтрон-праймер.
- Заполнить штрабу вокруг гильзы (трубы) тиксотропным ремонтным материалом КТтрон-3 Т500 методом послойного нанесения.

Примечание:
- Все работы с материалами "КТтрон" производить согласно техническим описаниям на данные материалы.

Схема герметизации по примыканию пол-стена в ж/б конструкциях, заполненных водой (резервуары, бассейны и т.п.)

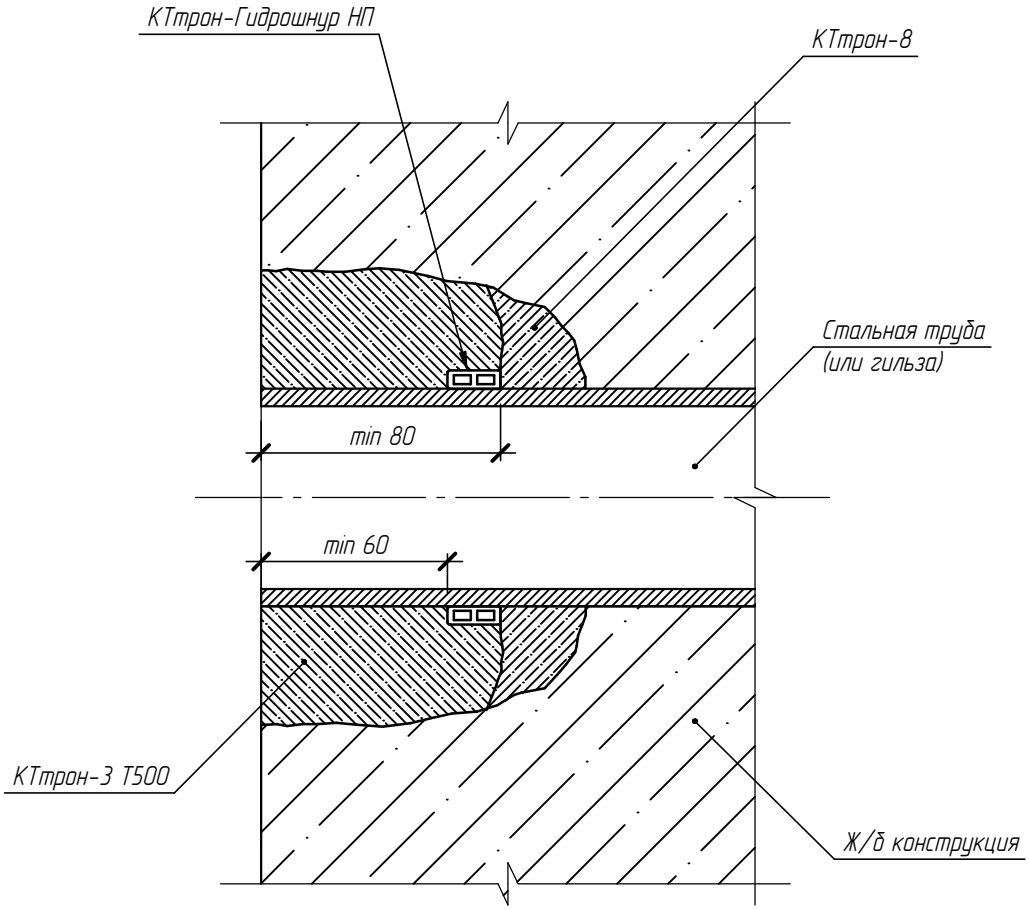

						Герметизация ввода инженерных коммуникаций между стеной и гильзой (или между стеной и трубой, установленной без гильзы)	Лист
Изм.	Кол.уч.	Лист	№ док.	Подп.	Дата		29

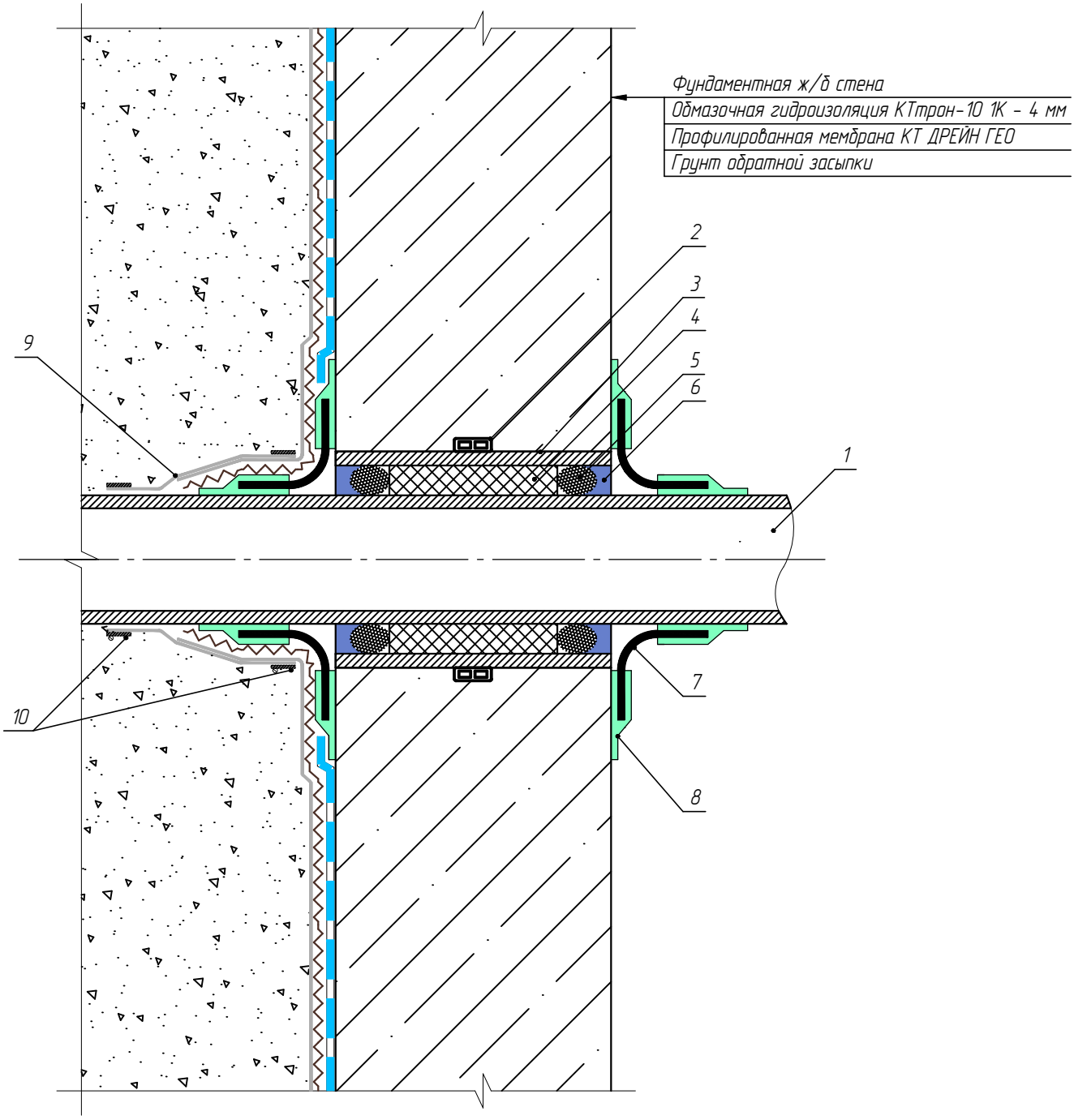

1 - Труба
2 - Набухающий профиль КТтрон-Гидрошнур НП
3 - Закладная металлическая гильза
4 - Монтажная пена
5 - Уплотнительный шнур (типа Вилатерм)
6 - Герметик КТгиперфлекс
7 - Манжета из гидроизоляционной ленты КТтрон-Гидролента ТРЕ
8 - Клей эпоксидный КТтрон-ТЭД-2
9 - Геотекстиль КровТрэйд-GEOTEX (обернуть примыкание КТ ДРЕЙН ГЕО к трубе)
10 - Хомут

КТсистема ПАРКИНГ Белая ванна

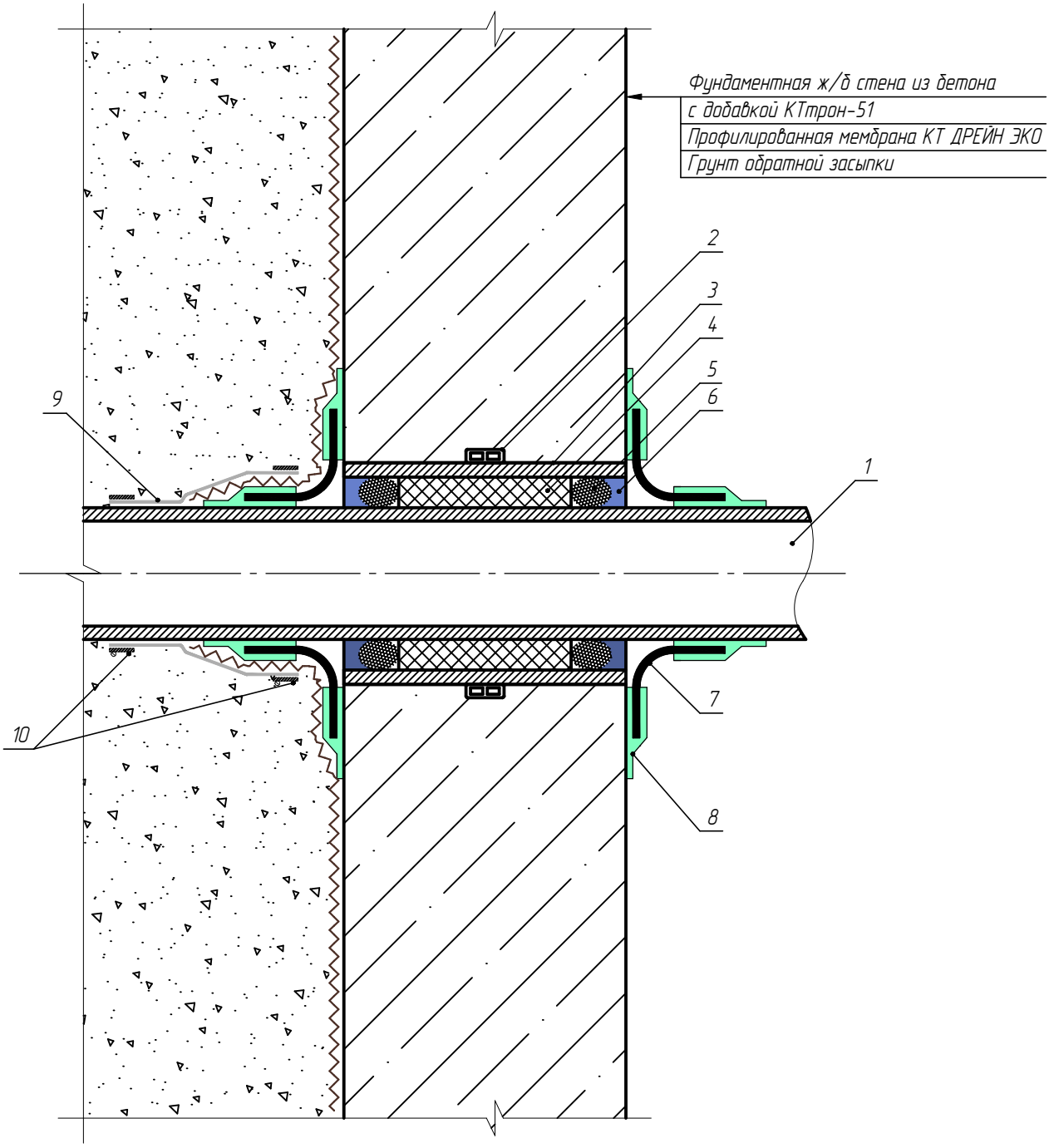

1 - Труба
2 - Набухающий профиль КТтрон-Гидрошнур НП
3 - Закладная металлическая гильза
4 - Монтажная пена
5 - Уплотнительный шнур (типа Вилатерм)
6 - Герметик КТгиперфлекс
7 - Манжета из гидроизоляционной ленты КТтрон-Гидролента ТРЕ
8 - Клей эпоксидный КТтрон-ТЭД-2
9 - Геотекстиль КровТрэйд-GEOTEX (обернуть примыкание КТ ДРЕЙН ГЕО к трубе)
10 - Хомут

Изм.	Кол.уч.	Лист	№ док.	Подп.	Дата	Герметизация вводов инженерных коммуникаций	Лист 5

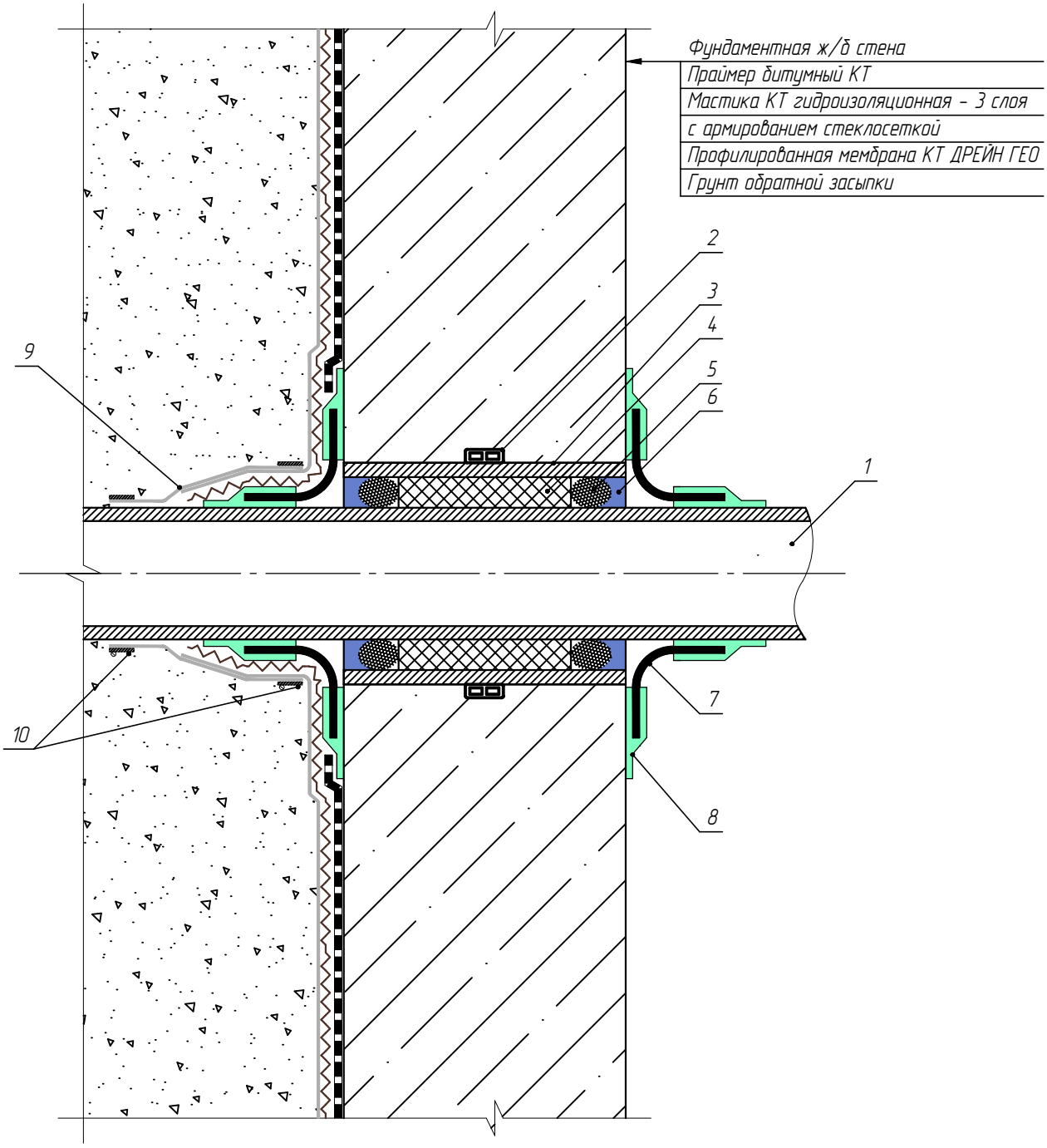

1 - Труба
2 - Набухающий профиль КТтрон-Гидрошнур НП
3 - Закладная металлическая гильза
4 - Монтажная пена
5 - Уплотнительный шнур (типа Вилатерм)
6 - Герметик КТгиперфлекс
7 - Манжета из гидроизоляционной ленты КТтрон-Гидролента ТРЕ
8 - Клей эпоксидный КТтрон-ТЭД-2
9 - Геотекстиль КровТрэйд-GEOTEX (обернуть примыкание КТ ДРЕЙН ГЕО к трубе)
10 - Хомут

КТсистема ПАРКИНГ Эксперт

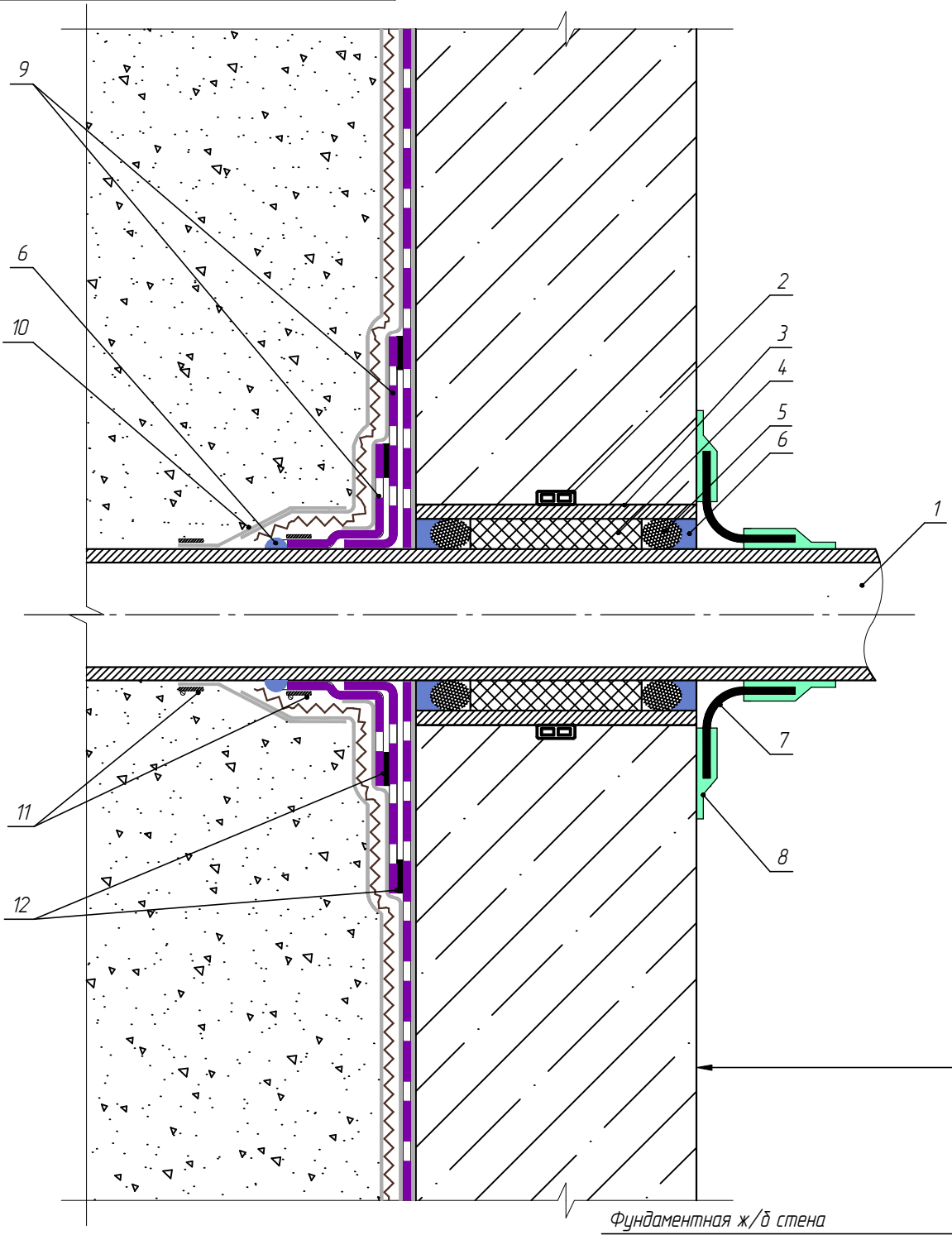

Фундаментная ж/б стена
Геотекстиль КровТрейд-GEOTEX
Гидроизоляционная мембрана KTmembrane SIGNAL
Геотекстиль КровТрейд-GEOTEX
Профилированная мембрана КТ ДРЕЙН ГЕО
Грунт обратной засыпки

1 - Труба
2 - Набухающий профиль КТтрон-Гидрошнур НП
3 - Закладная металлическая гильза
4 - Монтажная пена
5 - Уплотнительный шнур (типа Вилатерм)
6 - Герметик КТгиперфлекс
7 - Манжета из гидроизоляционной ленты КТтрон-Гидролента ТРЕ
8 - Клей эпоксидный КТтрон-ТЭД-2
9 - Дополнительные слои KTmembrane SIGNAL
10 - Геотекстиль КровТрэйд-GEOTEX (обернуть примыкание КТ ДРЕЙН ГЕО к трубе)
11 - Хомут
12 - Сварной шов

Изм.	Кол.уч.	Лист	№ док.	Подп.	Дата	Герметизация вводов инженерных коммуникаций	Лист 29

КТсистема ПАРКИНГ Классика

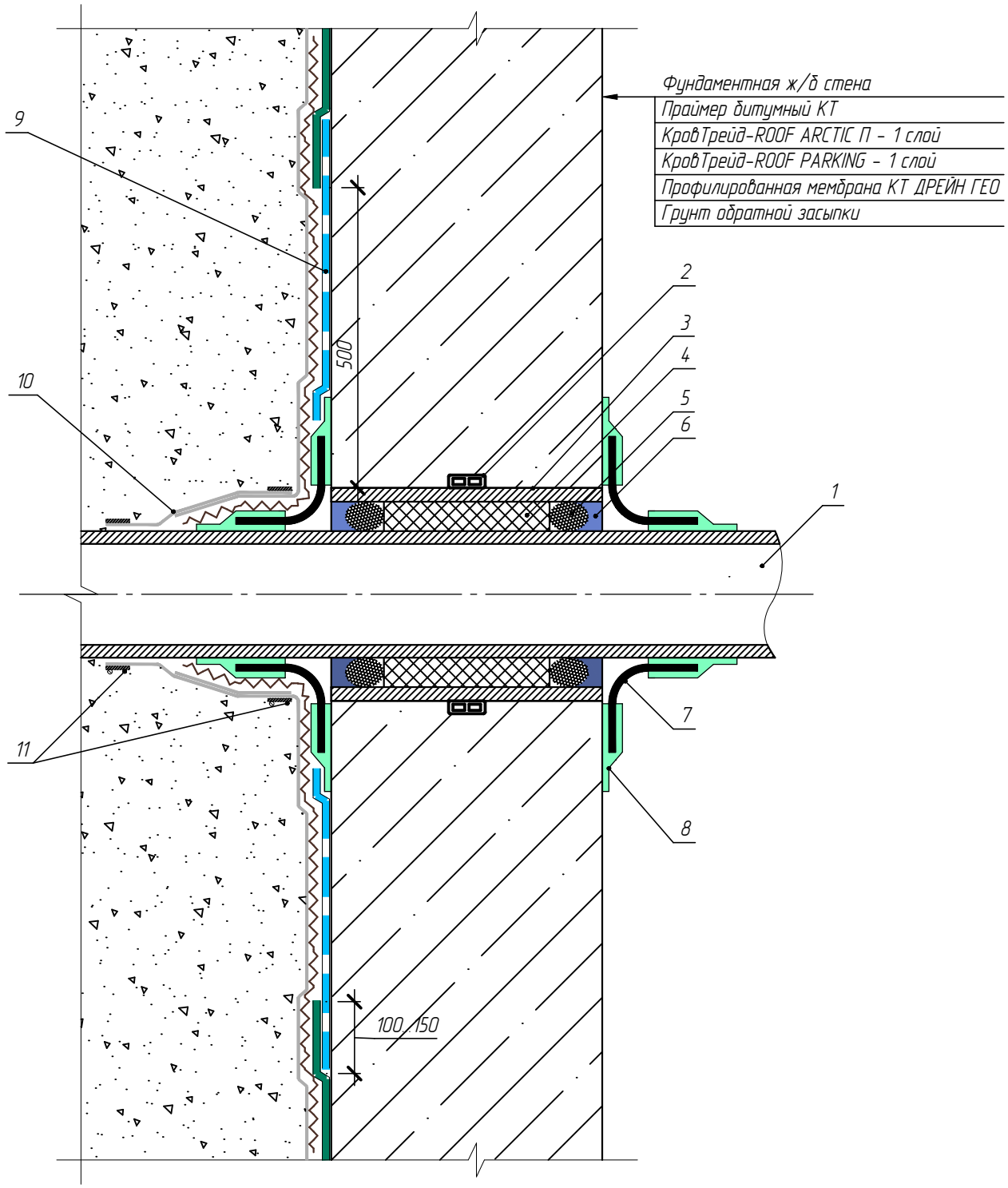

1 - Труба
2 - Набухающий профиль КТтрон-Гидрошнур НП
3 - Закладная металлическая гильза
4 - Монтажная пена
5 - Уплотнительный шнур (типа Вилатерм)
6 - Герметик КТгиперфлекс
7 - Манжета из гидроизоляционной ленты КТтрон-Гидролента ТРЕ
8 - Клей эпоксидный КТтрон-ТЭД-2
9 - Обмазочная гидроизоляция КТтрон-10 1К - 4 мм
10 - Геотекстиль КровТрэйд-GEOTEX (обернуть примыкание КТ ДРЕЙН ГЕО к трубе)
11 - Хомут

Изм.	Кол.уч.	Лист	№ док.	Подп.	Дата	Герметизация вводов инженерных коммуникаций	Лист 10

Герметизация глубоких трещин в кирпичной кладке методом инъецирования материала Микролит

- Исключить динамику раскрытия трещины и только после этого приступить к ремонту.
- Трещину расшить по всей длине. Края штрабы оформить по типу "ласточкин хвост". Длина штрабы должна быть длиннее трещины в обе стороны на величину не менее 50 мм. Размер штрабы должен быть не менее 20х30 мм. Ширина штрабы рассчитывается из расчета: ширина трещины плюс минимум по 10 мм с каждой стороны от трещины.
- Поверхность штрабы должна быть шероховатой, гладкие поверхности недопустимы.
- При сквозных трещинах подготовку штрабы осуществлять по обе стороны ж/б конструкции.
- На расстоянии 150 мм от боковой поверхности штрабы пробурить шпуры (отверстия) для установки пакеров. Шпуры бурятся таким образом, чтобы они пересекали трещину в глубине конструкции (для сквозных трещин - на уровне 1/2 глубины конструкции). Шпуры выполнять с одной стороны конструкции. Расстояние между шпурами должно быть примерно 200 мм. Оно может быть изменено в процессе производства работ*.
- Готовые шпуры промыть водой, установить пакеры.
- Зачеканить штрабу тиксотропным ремонтным материалом КТтрон-3 Т500.
- После набора прочности материала КТтрон-3 Т500, но не ранее чем через 1 сутки, произвести прокачку трещин тонкодисперсным инъекционно-литьевым составом Микролит. Рабочее давление инъецирования - 2-4 атм. Прокачку начинать от края трещины и проводить последовательно, передвигаясь от пакера к пакеру, без пропусков, не допуская выхода состава через соседний пакер. Прокачку вертикальных трещин вести снизу-вверх. Нагнетание раствора через пакер производится до полного отказа в поглощении раствора.
- Пакер демонтировать после застывания материала, но не ранее чем через 1 сутки.
- Отверстия промыть водой и зачеканить материалом КТтрон-3 Т500.

*Величина шага устанавливаемых пакеров зависит от состояния конструкции, прочности бетона, степени раскрытия трещины и корректируется по месту проведения работ.

Примечание:
- Все работы с материалами "КТтрон" производить согласно техническим описаниям на данные материалы.

Схема герметизации глубоких трещин в кирпичной кладке методом иньецирования материала Микролит

1. Расшивка трещины

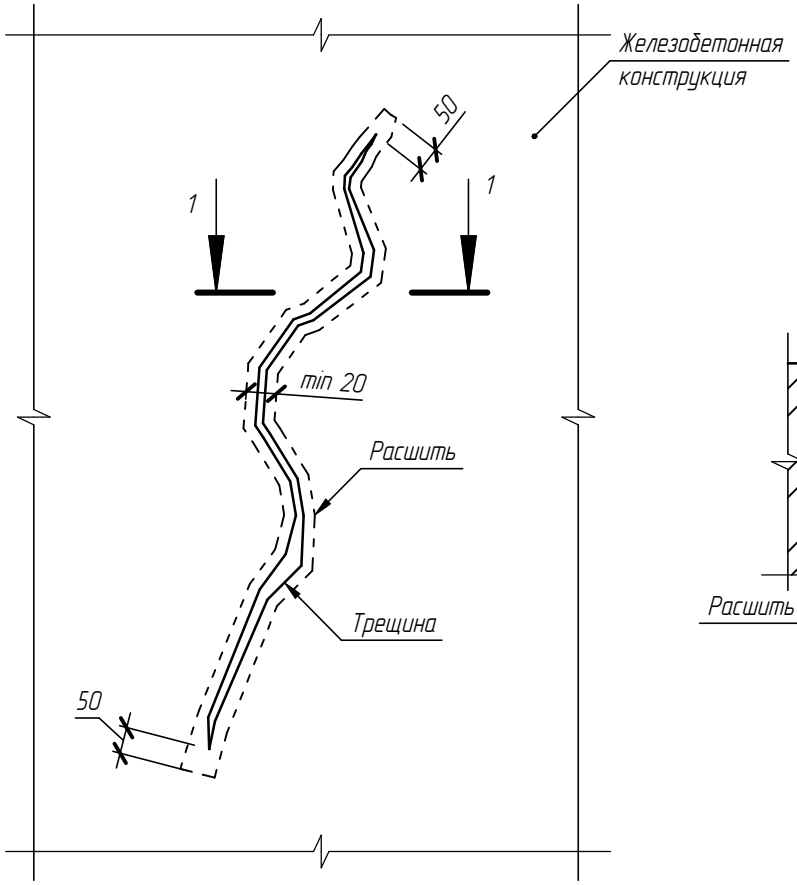

1-1

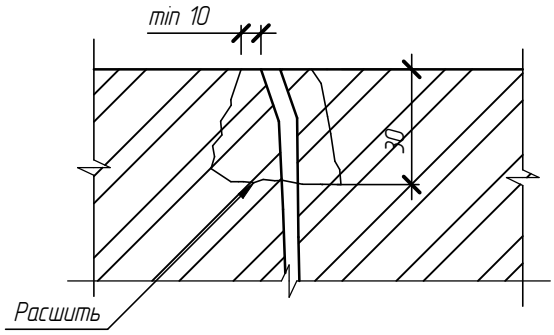

2. Зачеканка и прокачка трещины

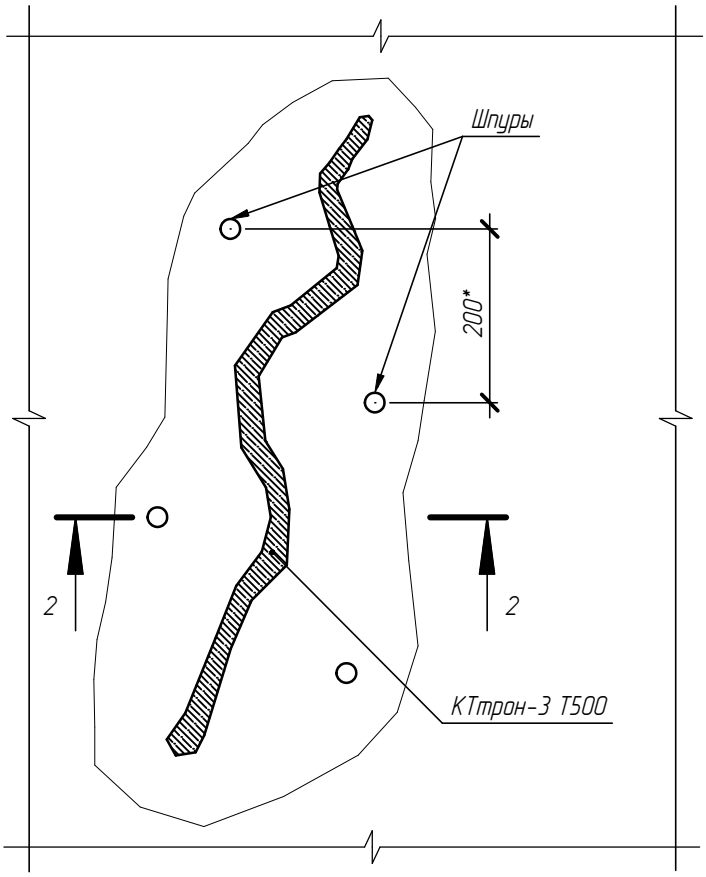

2-2

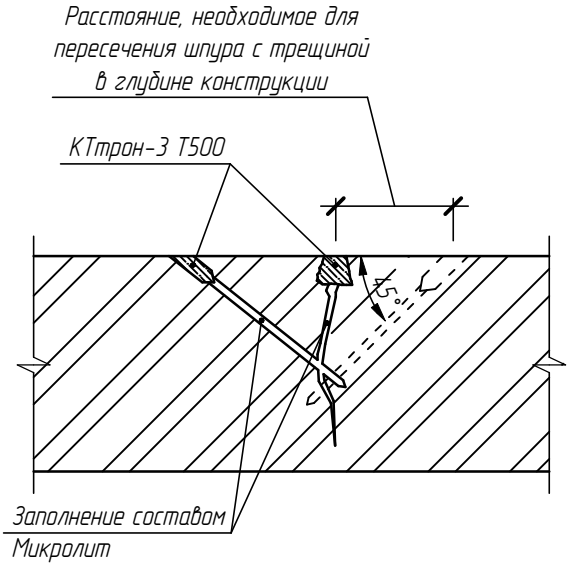

*Величина шага устанавливаемых пакеров зависит от состояния конструкции,прочности бетона, степени раскрытия трещины и корректируется по месту проведения работ.

						Герметизация глубоких трещин в кирпичной кладке методом инъецирования материала Микролит	Лист
Изм.	Кол.уч.	Лист	№ док.	Подп.	Дата		33

Герметизация глубоких трещин раскрытием от 0,1 до 5 мм в ж/б конструкциях методом инъецирования материала КТинжект ЭП-095

- Исключить динамику раскрытия трещины и только после этого приступить к ремонту.
- Трещину расшить по всей длине. Края штрабы оформить по типу "ласточкин хвост". Длина штрабы должна быть длиннее трещины в обе стороны на величину не менее 50 мм. Размер штрабы должен быть не менее 20х30 мм. Ширина штрабы рассчитывается из расчета ширина трещины плюс минимум по 10 мм с каждой стороны от трещины.
- Поверхность штрабы должна быть шероховатой, гладкие поверхности недопустимы.
- При сквозных трещинах подготовку штрабы осуществлять по обе стороны ж/б конструкции.
- На расстоянии 150 мм от боковой поверхности штрабы пробурить шпуры (отверстия) для установки пакеров. Шпуры бурятся таким образом, чтобы они пересекали трещину в глубине конструкции (для сквозных трещин - на уровне 1/2 глубины конструкции). Шпуры выполнять с одной стороны конструкции. Расстояние между шпурами должно быть примерно 200 мм. Оно может быть изменено в процессе производства работ*.
- Во избежание защемления внутри конструкции пыли и грязи продуть трещину, шпуры и штрабу сжатым воздухом.
- Установить пакеры.
- Смочить поверхность штрабы, не допуская попадания воды в полость трещины.
- Зачеканить штрабу тиксотропным ремонтным материалом КТтрон-ТХ60. Раствор КТтрон-ТХ60 готовить в количестве, необходимом для использования в течение 15 мин.
- После набора прочности материала КТтрон-ТХ60, но не ранее 4 часов, произвести прокачку трещин эпоксидной смолой низкой вязкости КТинжект ЭП-095 под давлением**. Прокачку начинать от края трещины. Прокачку вертикальных трещин вести снизу-вверх. Давление прокачки рассчитывается исходя из прочности ж/б конструкции.
- После прохождения всех пакеров вдоль одной трещины провести контрольную прокачку материалом КТинжект ЭП-095.
- После набора рабочей прочности составом КТинжект ЭП-095 пакера необходимо удалить и зачеканить отверстия материалом КТтрон-ТХ60.

* Величина шага устанавливаемых пакеров зависит от состояния конструкции, прочности бетона, степени раскрытия трещины и корректируется по месту проведения работ.
** Предельное давление не должно превышать показатель, равный десяти третям класса бетона по прочности. Например: при инъецировании бетона класса В45, рабочее давление инъецирования не должно превышать 150 атм.

Примечание:
- Все работы с материалами "КТтрон" производить согласно техническим описаниям на данные материалы.

Схема герметизации глубоких трещин раскрытием от 0,1 до 5 мм в ж/б конструкциях методом иньецирования материала КТинжект ЭП-095

1. Расшивка трещины

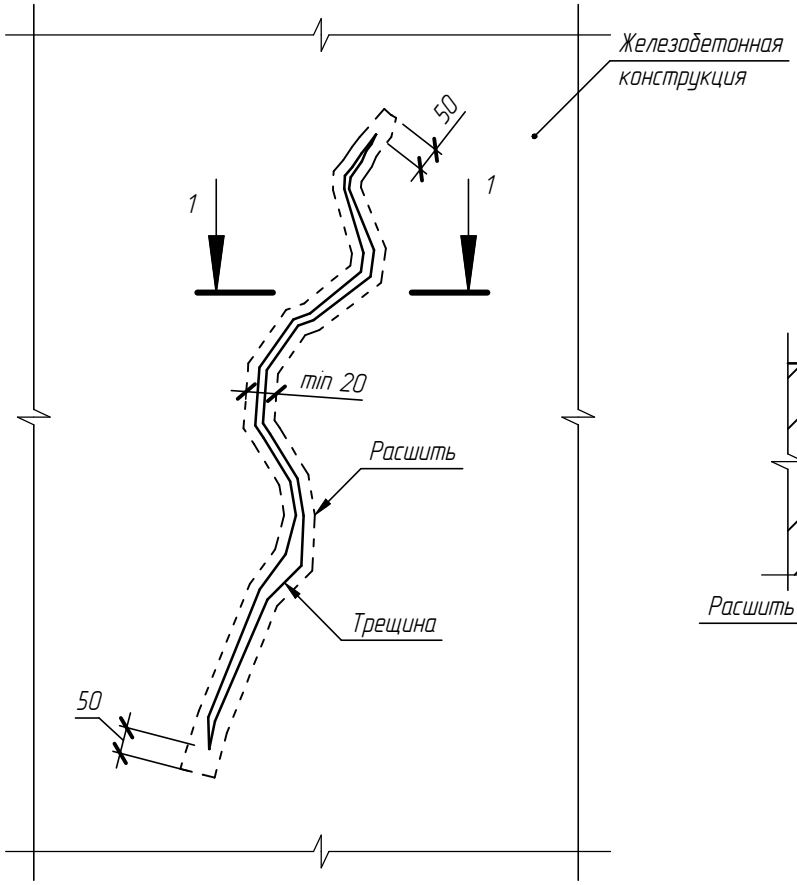

1-1

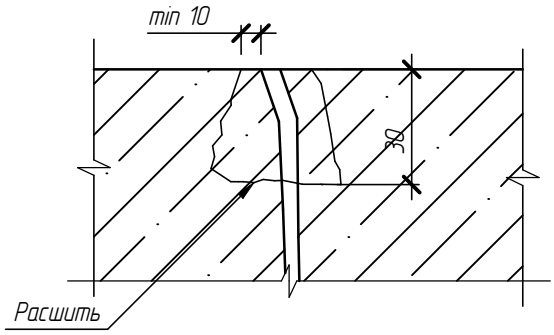

2. Зачеканка и прокачка трещины

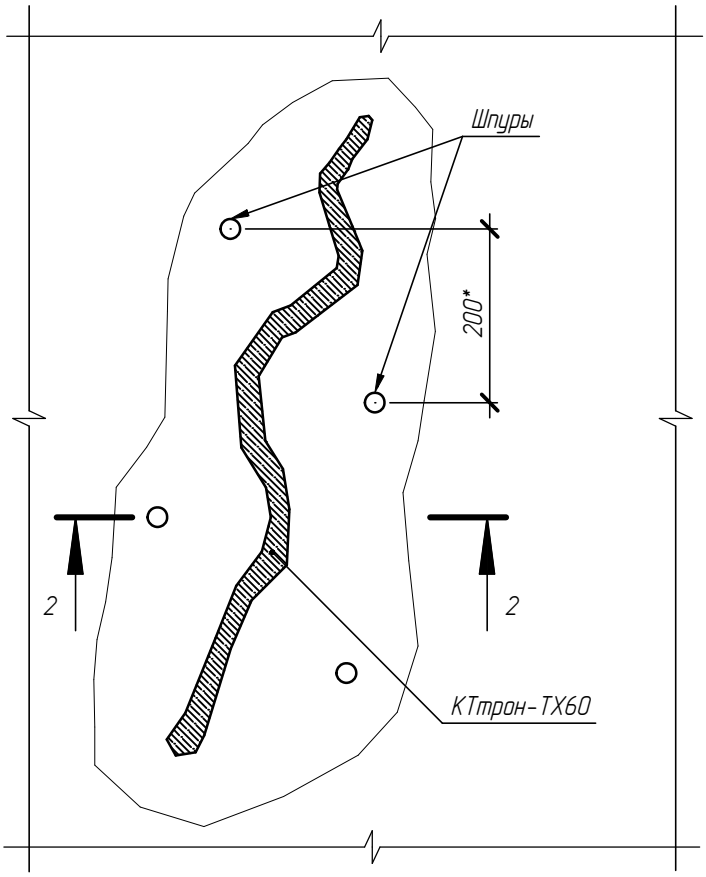

2-2

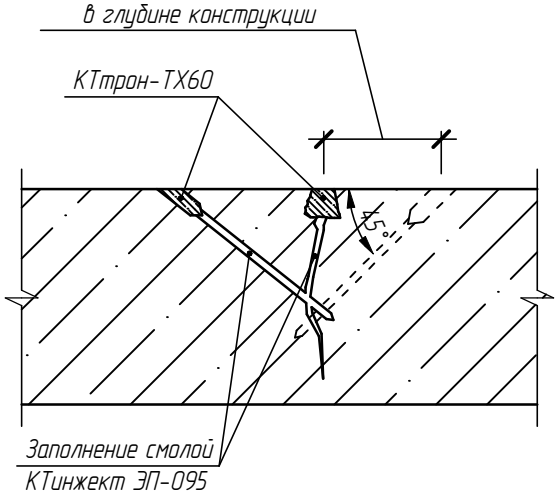

*Величина шага устанавливаемых пакеров зависит от состояния конструкции,прочности бетона, степени раскрытия трещины и корректируется по месту проведения работ.

Изм.	Кол.уч.	Лист	№ док.	Подп.	Дата	Герметизация глубоких трещин раскрытием от 0,1 до 5 мм в ж.б. конструкциях методом инъецирования материала КТинжект ЭП-095	Лист 8

Герметизация глубоких трещин раскрытием от 0,3 до 10 мм в ж/б конструкциях методом инъецирования материала Микролит

- Исключить динамику раскрытия трещины и только после этого приступить к ремонту.
- Трещину расшить по всей длине. Края штрабы оформить по типу "ласточкин хвост". Длина штрабы должна быть длиннее трещины в обе стороны на величину не менее 50 мм. Размер штрабы должен быть не менее 20х30 мм. Ширина штрабы рассчитывается из расчета: ширина трещины плюс минимум по 10 мм с каждой стороны от трещины.
- Поверхность штрабы должна быть шероховатой, гладкие поверхности недопустимы.
- При сквозных трещинах подготовку штрабы осуществлять по обе стороны ж/б конструкции.
- На расстоянии 150 мм от боковой поверхности штрабы пробурить шпуры (отверстия) для установки пакеров. Шпуры бурятся таким образом, чтобы они пересекали трещину в глубине конструкции (для сквозных трещин - на уровне 1/2 глубины конструкции). Шпуры выполнять с одной стороны конструкции.
Расстояние между шпурами должно быть примерно 200 мм. Оно может быть изменено в процессе производства работ*.
- Готовые шпуры и штрабу промыть водой, установить пакеры.
- Зачеканить штрабу тиксотропным ремонтным материалом КТтрон-ТХ60. Раствор КТтрон-ТХ60 готовить в количестве, необходимом для использования в течение 15 мин.
- После набора прочности материала КТтрон-ТХ60, но не ранее 4 часов, произвести прокачку трещин тонкодисперсным инъекционно-литьевым составом Микролит. Рабочее давление инъецирования - 2-4 атм. Прокачку начинать от края трещины и проводить последовательно, передвигаясь от пакера к пакеру, без пропусков, не допуская выхода состава через соседний пакер. Прокачку вертикальных трещин вести снизу-вверх. Нагнетание раствора через пакер производится до полного отказа в поглощении раствора.
- Пакер демонтировать после застывания материала, но не ранее чем через 1 сутки.
- Отверстия промыть водой и зачеканить материалом КТтрон-ТХ60.

*Величина шага устанавливаемых пакеров зависит от состояния конструкции, прочности бетона, степени раскрытия трещины и корректируется по месту проведения работ.

Примечание:
- Все работы с материалами "КТтрон" производить согласно техническим описаниям на данные материалы.

Схема герметизации глубоких трещин раскрытием от 0,3 до 10 мм в ж/б конструкциях методом инъецирования материала Микролит

1. Расшивка трещины

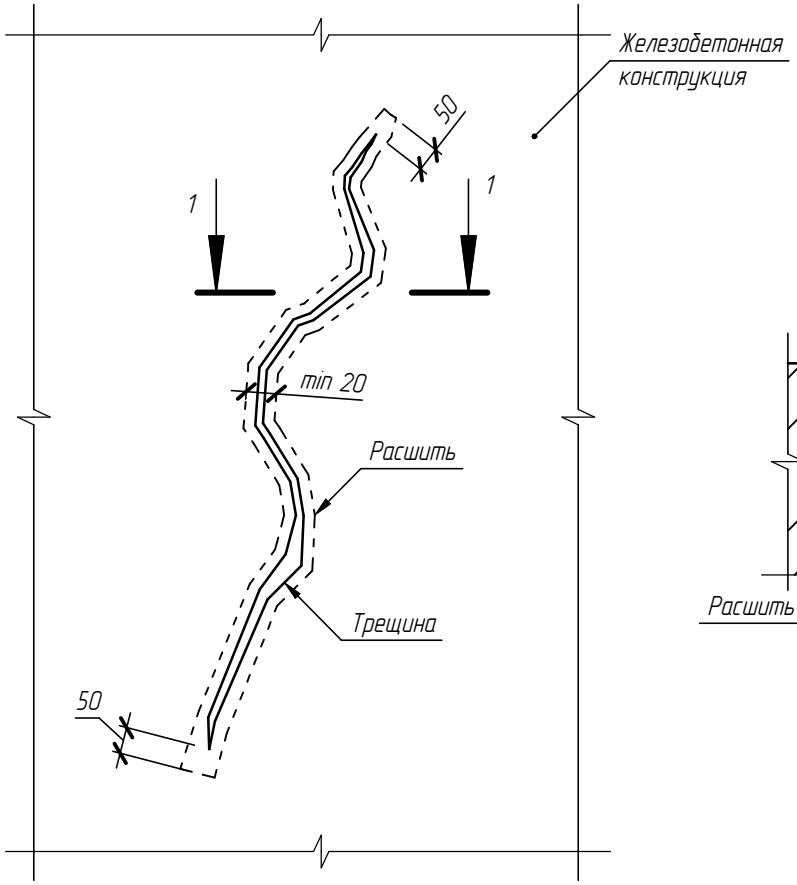

1-1

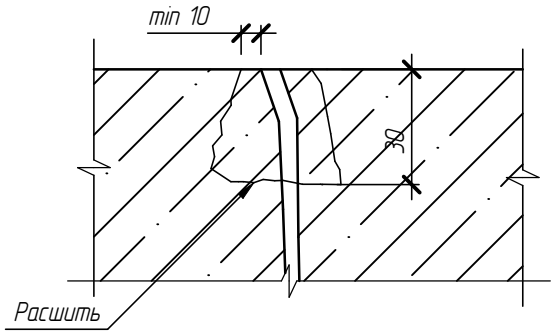

2. Зачеканка и прокачка трещины

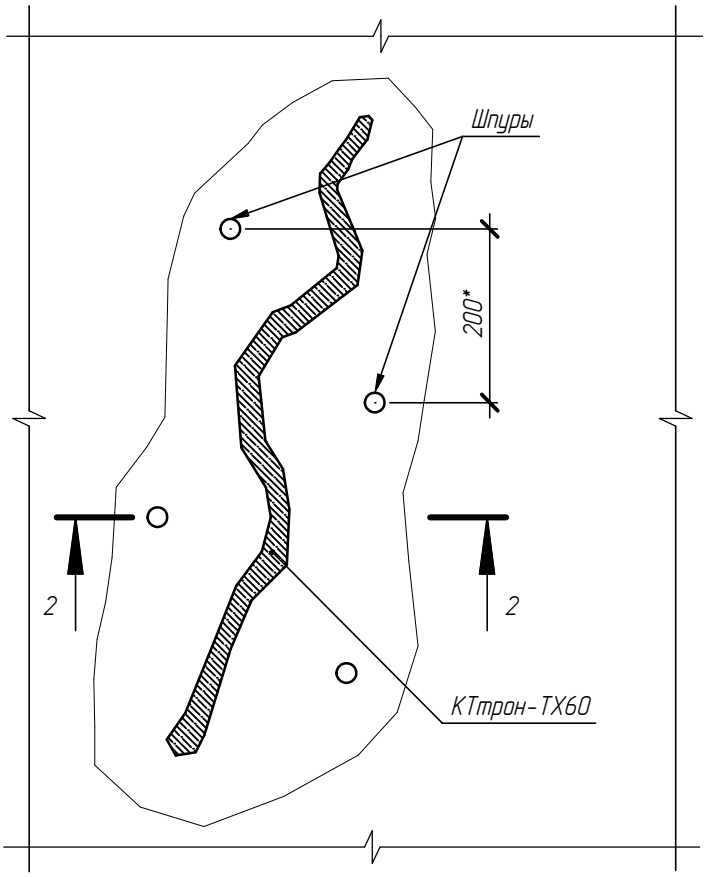

2-2

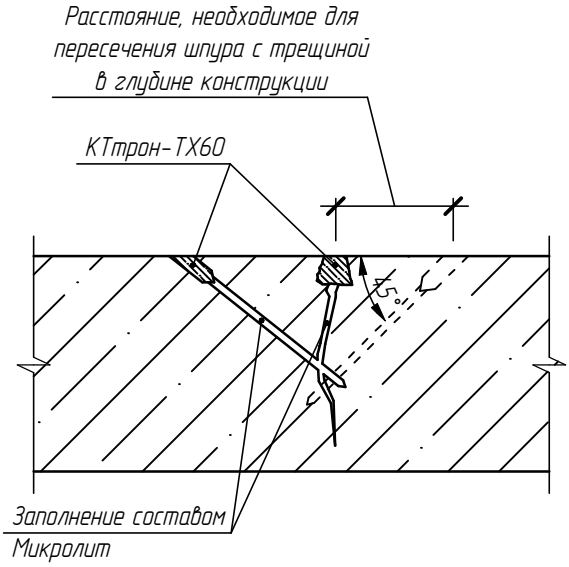

*Величина шага устанавливаемых пакеров зависит от состояния конструкции,прочности бетона, степени раскрытия трещины и корректируется по месту проведения работ.

						Герметизация глубоких трещин раскрытием от 0,3 до 10 мм в ж.б. конструкциях методом инъецирования материала Микролит	Лист
Изм.	Кол.уч.	Лист	№ док.	Подп.	Дата		10

Схема восстановления защитного слоя бетона методом торкретирования

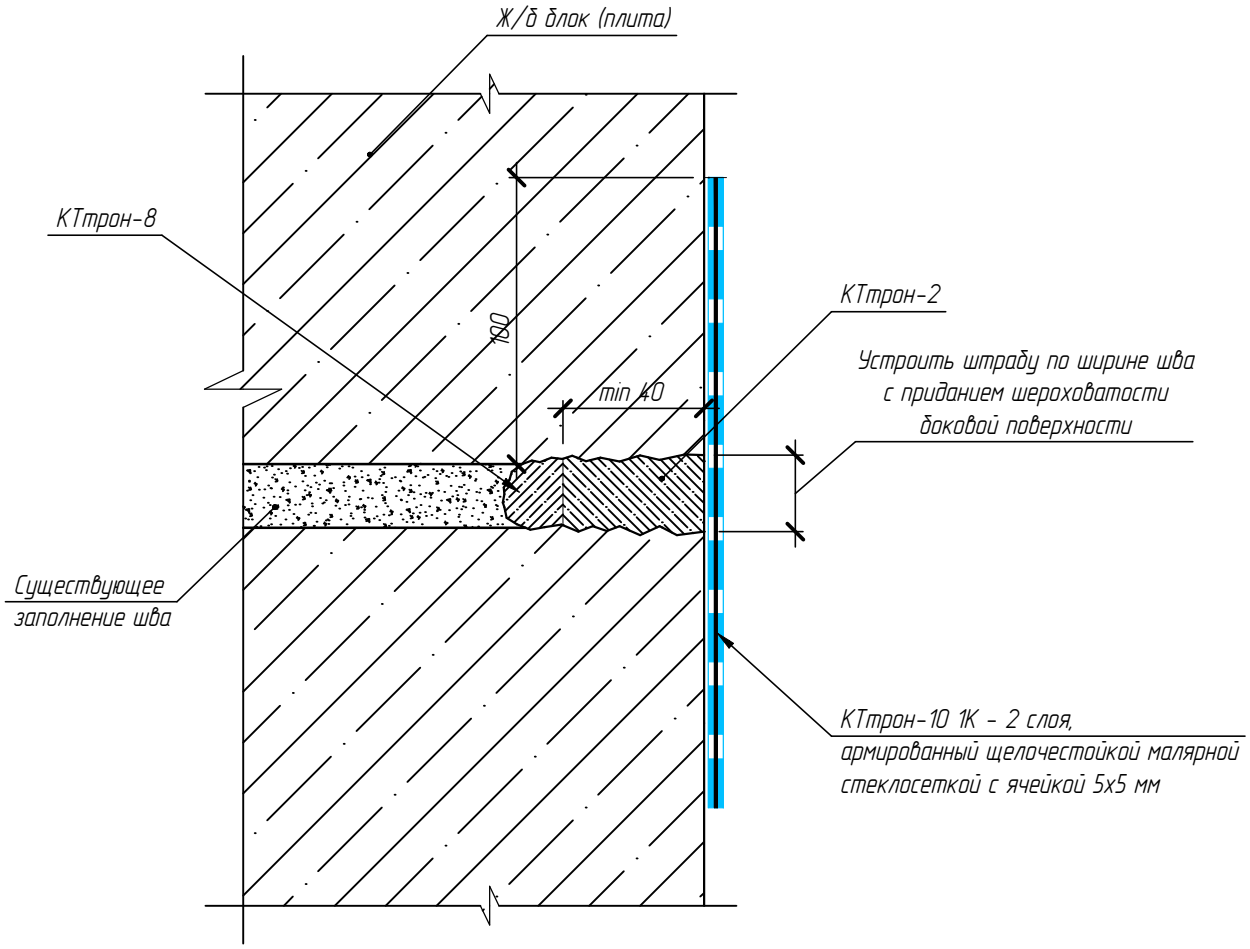

Изм.	Кол.уч.	Лист	№ док.	Подп.	Дата	Герметизация межблочных и межплитных швов	Лист 25

Герметизация межблочных и межплитных швов

- Удалить заполнитель шва на глубину не менее 40 мм с приданием шероховатости боковой поверхности полученной штрабы.
- Всю поверхность дефектов промыть водой при помощи аппарата высокого давления. Давление должно обеспечивать удаление рыхлых составляющих, но не разрушать бетон и заполнитель шва.
- В случае активных протечек остановить их свербыстротвердеющим материалом КТтрон-8, дополнительно углубив штрабу на 20-30 мм.
- Заполнить полость межплитного шва шовным материалом КТтрон-2.
- Нанести на отремонтированную область 2 слоя эластичной обмазочной гидроизоляции КТтрон-10 1К с толщиной слоя 1,5 мм с заходом на прилегающие поверхности по 100 мм согласно схеме. Втопить в первый свежеуложенный слой гидроизоляции щелочестойкую малярную стеклосетку с ячейкой 5х5 мм.

Примечание:
- Все работы с материалами "КТтрон" производить согласно техническим описаниям на данные материалы.

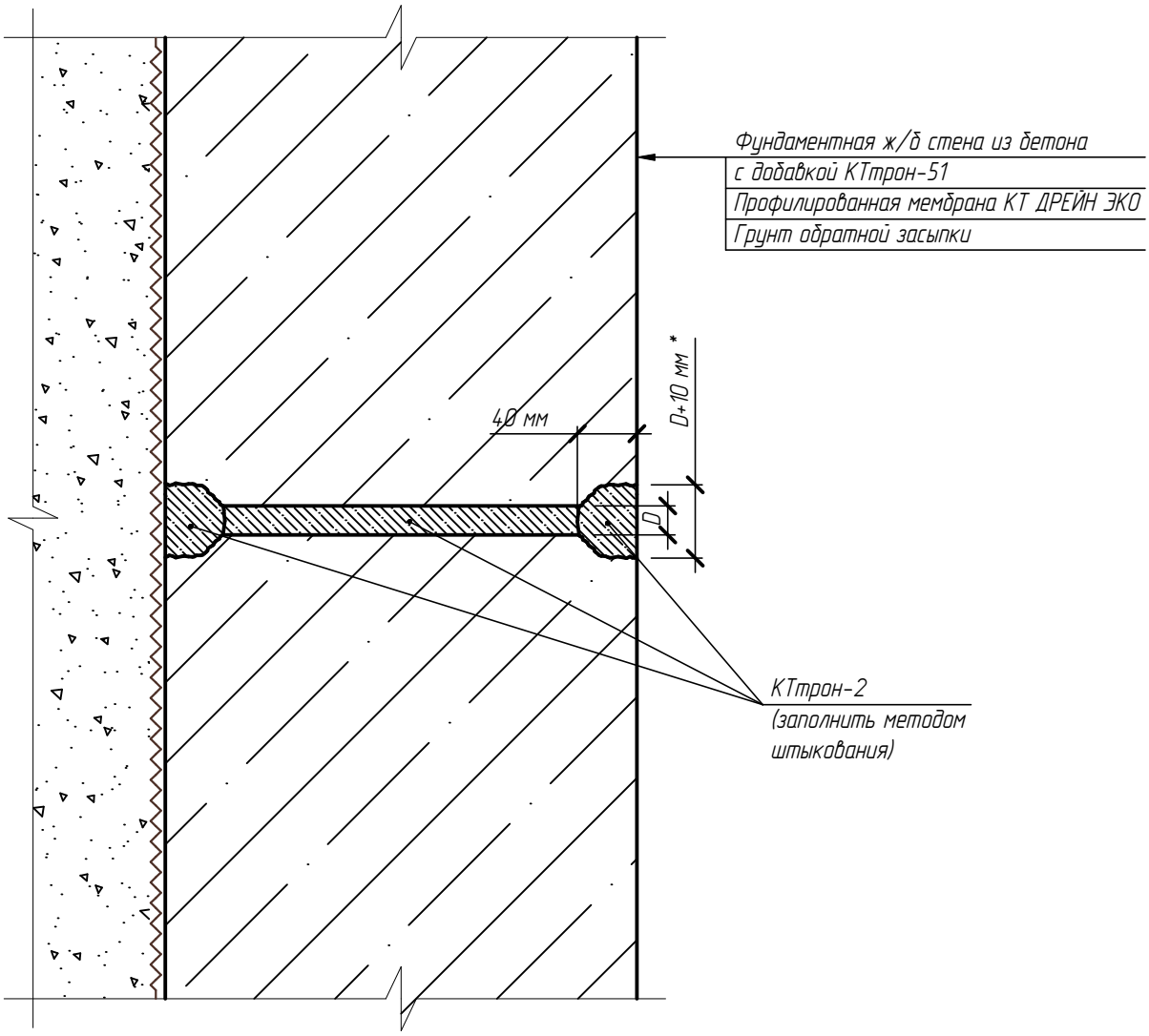

* - После извлечения трубки расшить отверстия

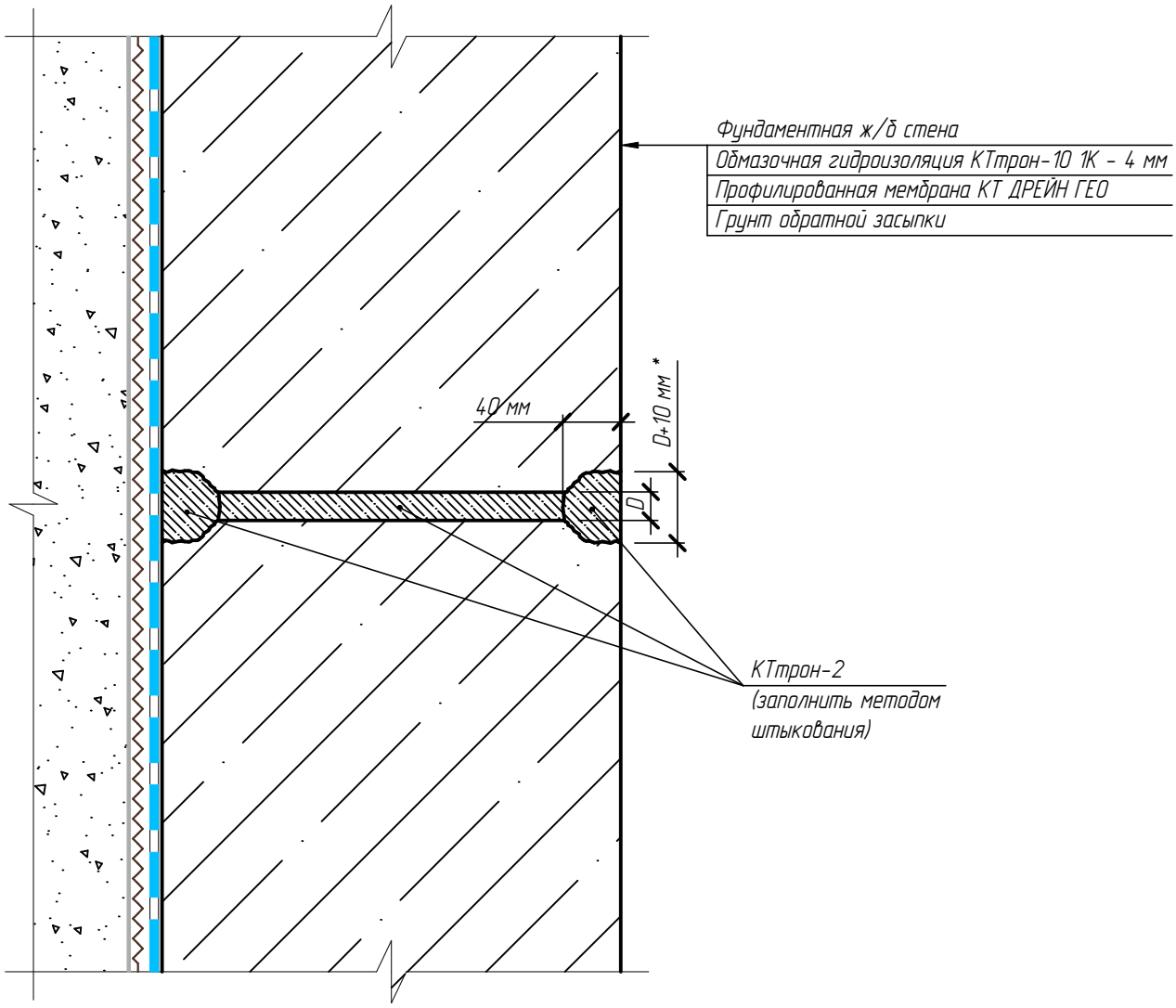

* - После извлечения трубки расшить отверстия

Изм.	Кол.уч.	Лист	№ док.	Подп.	Дата	Герметизация отверстий от опалубочных тяжей	Лист 23

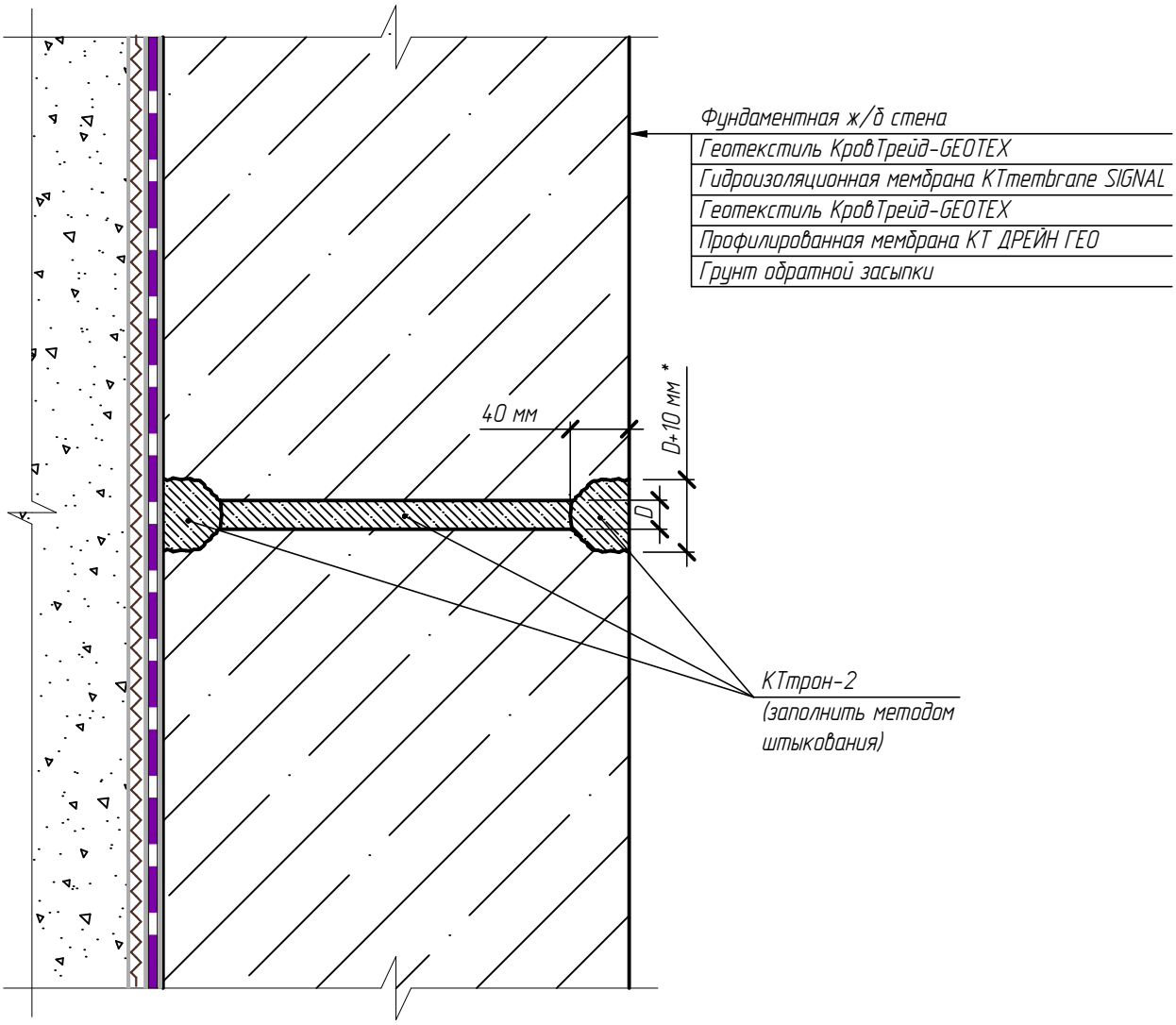

* - После извлечения трубки расшить отверстия

Изм.	Кол.уч.	Лист	№ док.	Подп.	Дата	Герметизация отверстий от опалубочных тяжей	Лист 33

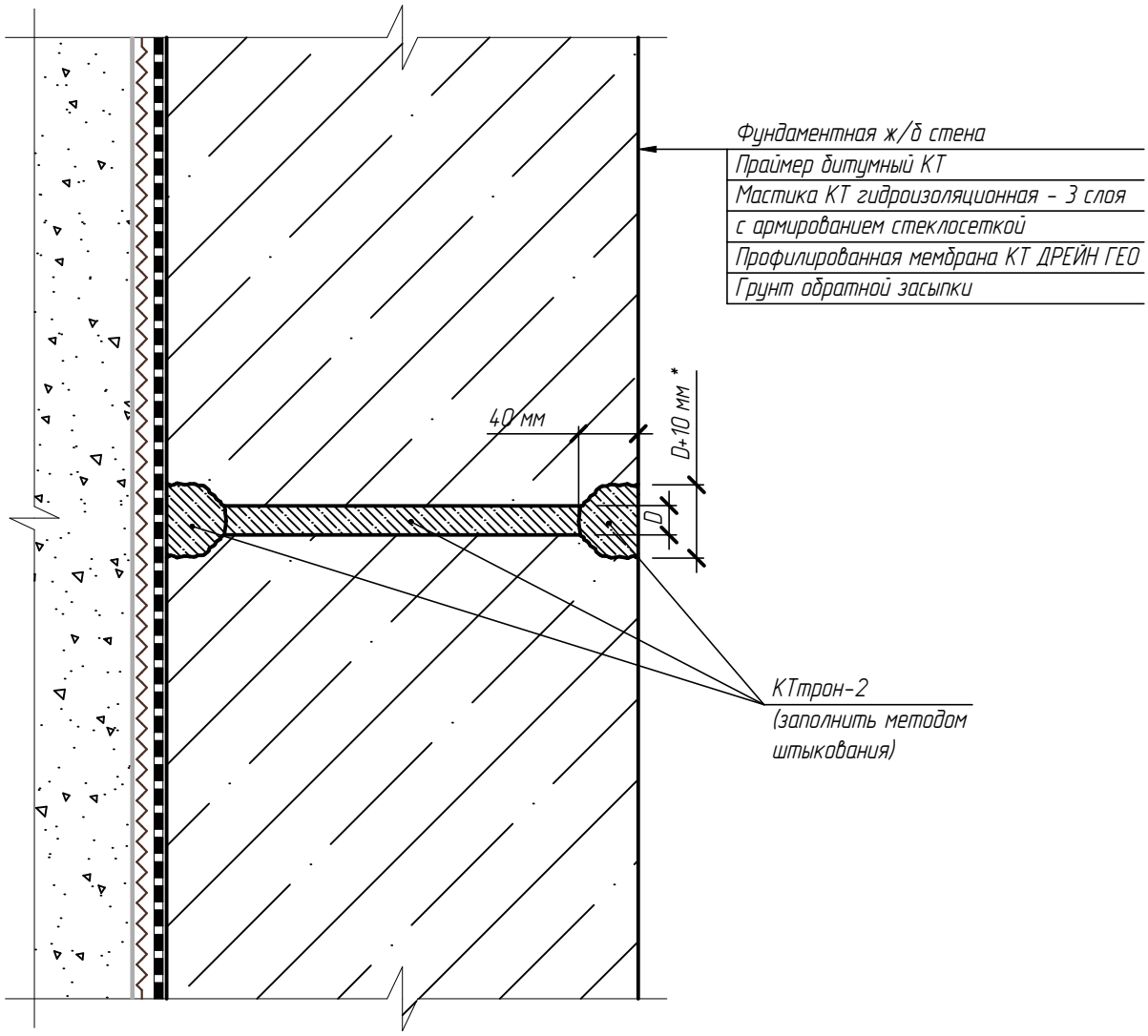

* - После извлечения трубки расшить отверстия

Изм.	Кол.уч.	Лист	№ док.	Подп.	Дата	Герметизация отверстий от опалубочных тяжей	Лист 18

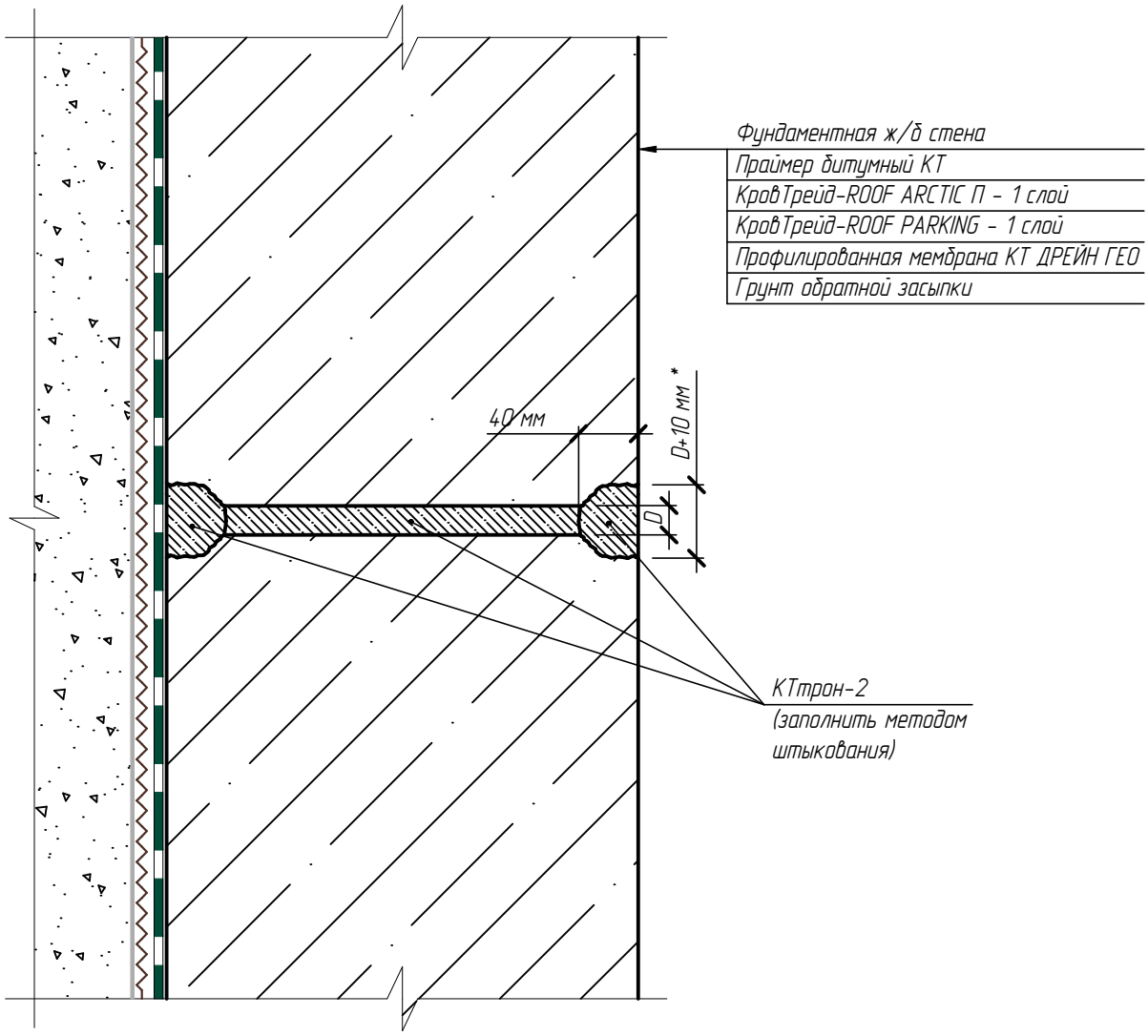

* - После извлечения трубки расшить отверстия

Изм.	Кол.уч.	Лист	№ док.	Подп.	Дата	Герметизация отверстий от опалубочных тяжей	Лист 14

Герметизация по примыканию пол-стена в ж/б конструкциях, заполненных водой (резервуары, бассейны и т.п.)

- Выполнить штрабу по примыканию пол-стена размером 20х30 мм с обеспечением шероховатости поверхности не менее 2 мм.
- Всю поверхность дефектов промыть водой при помощи аппарата высокого давления. Давление должно обеспечивать удаление рыхлых составляющих, но не разрушать бетон.
- В случае активных протечек остановить их свербыстротвердеющим материалом КТтрон-8, дополнительно углубив штрабу на 20-30 мм.
- Заполнить полость штрабы тиксотропным ремонтным материалом КТтрон-2 с выполнением галтели.
- Выполнить проклейку примыкания гидроизоляционной лентой КТтрон-Гидролента DSL-PERFOR на материал КТтрон-10 1К.

Примечание:
- Все работы с материалами "КТтрон" производить согласно техническим описаниям на данные материалы.

Схема герметизации по примыканию пол-стена в ж/б конструкциях, заполненных водой (резервуары, бассейны и т.п.)

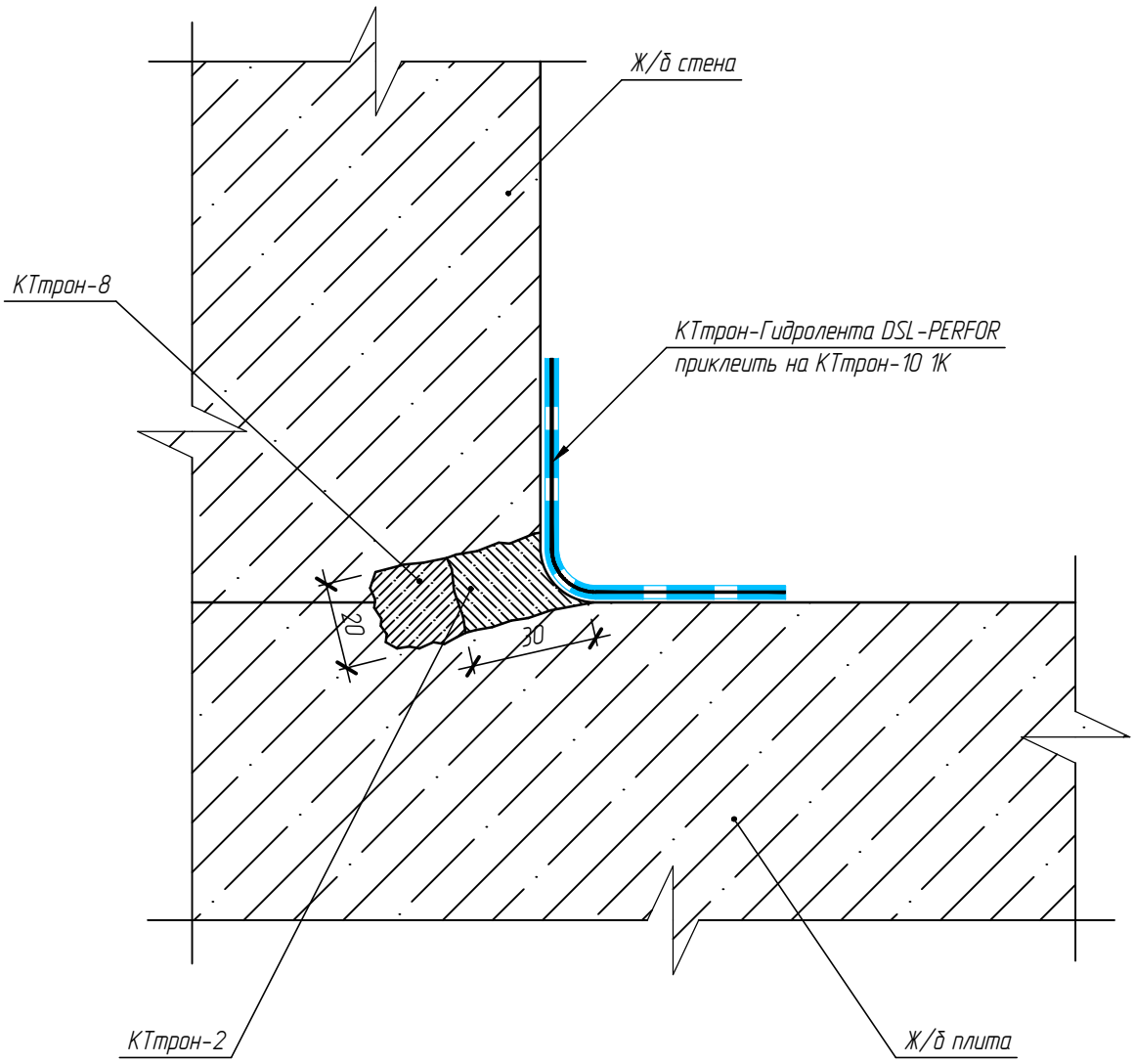

						Герметизация по примыканию пол-стена в ж.б. конструкциях, заполненных водой (резервуары, бассейны и т.п.)	Лист
Изм.	Кол.уч.	Лист	№ док.	Подп.	Дата		27

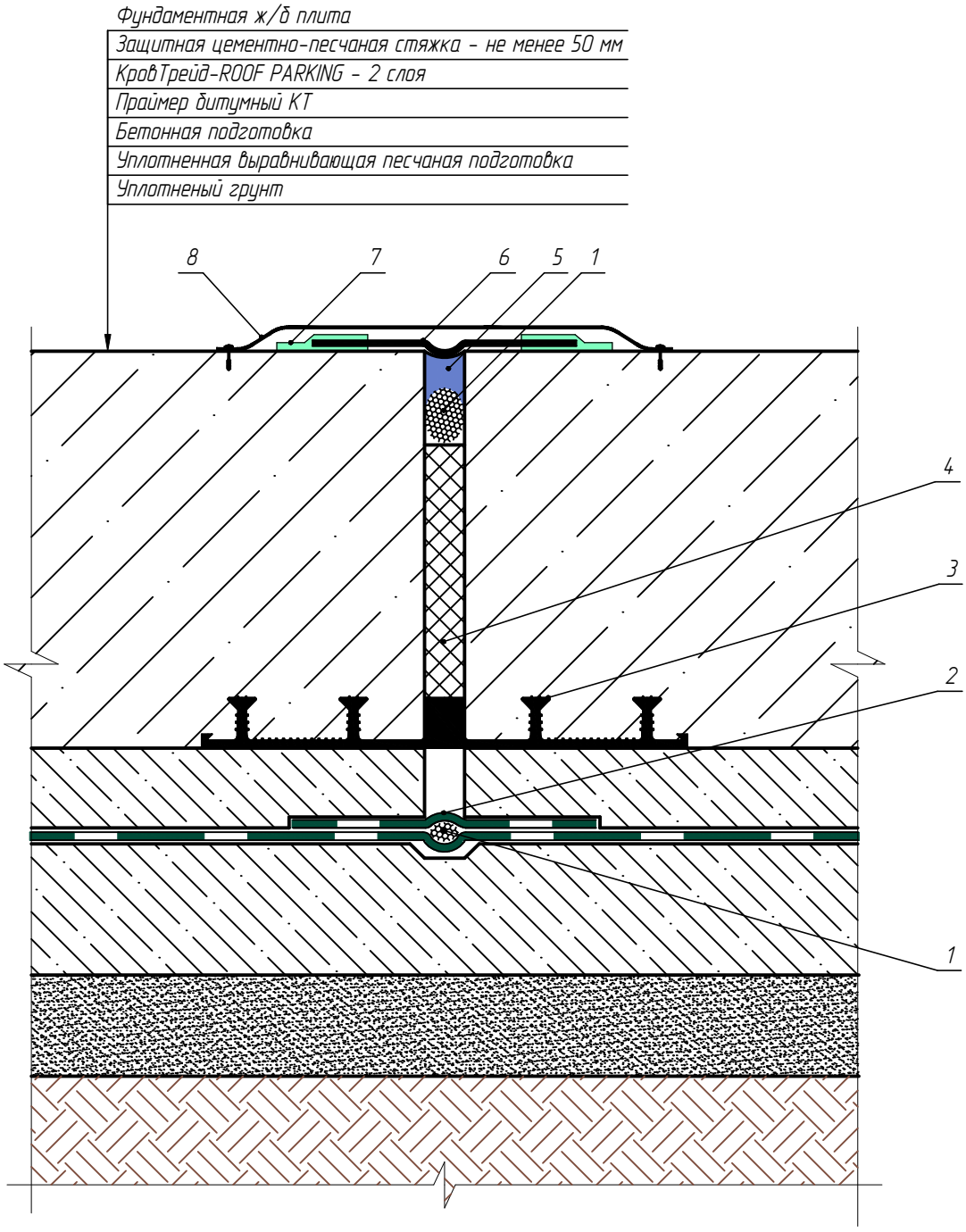

1 - Уплотнительный шнур (типа Вилатерм)
2 - Дополнительный слой КровТрейд-ROOF PARKING
3 - Внешняя гидрошпонка
4 - Экструдированный пенополистирол
5 - Герметик КТгиперфлекс
6 - Гидроизоляционная лента КТтрон-Гидролента TPE
7 - Клей эпоксидный КТтрон-ТЭД-2
8 - Защита от механических повреждений гидроленты (по отдельному проекту)

* - Варианты устройства деформационного шва указаны в альбоме "Устройство деформационных швов"

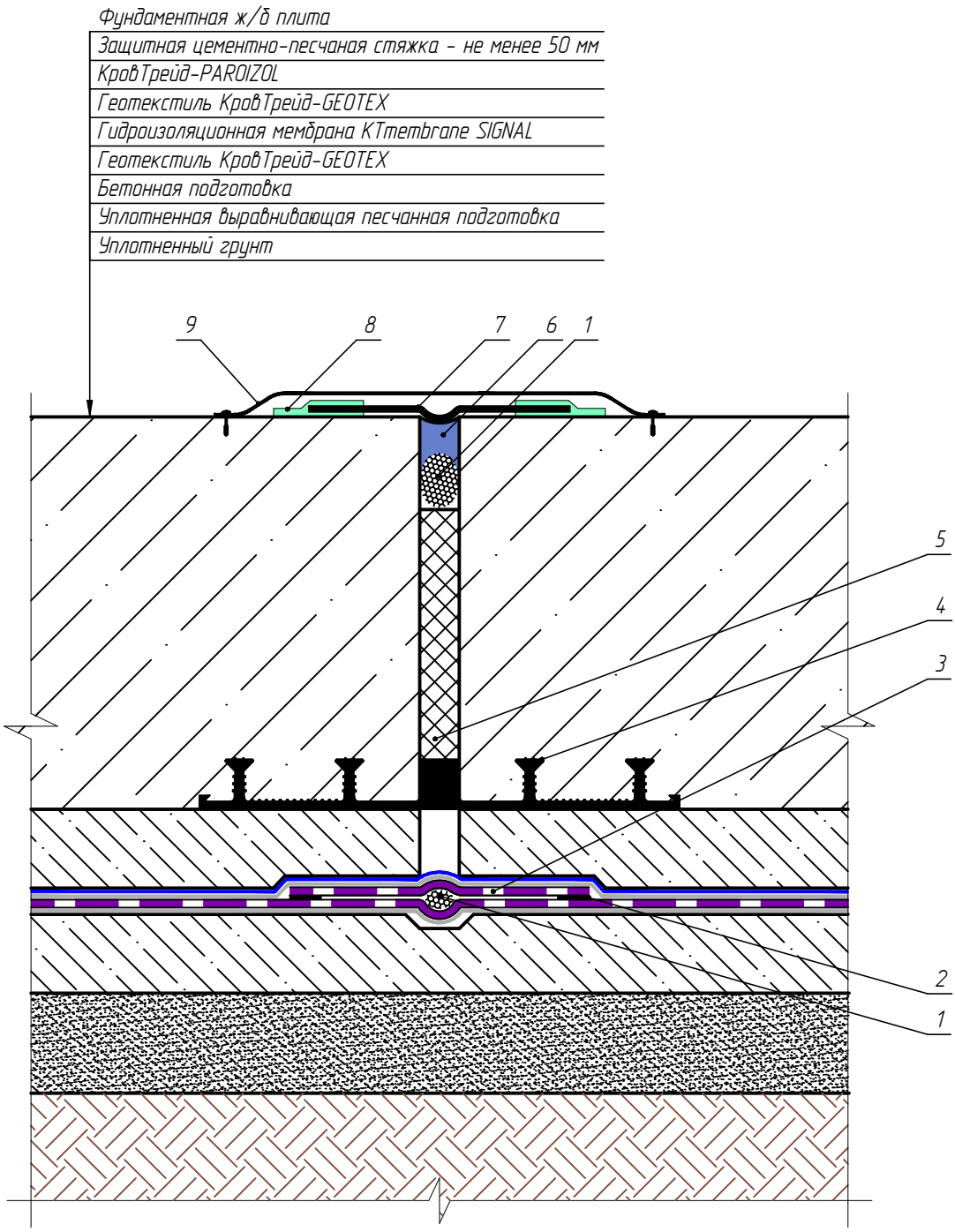

1 - Уплотнительный шнур (типа Вилатерм)
2 - Сварной шов
3 - Дополнительный слой KTmembrane SIGNAL
4 - Внешняя гидрошпонка
5 - Экструдированный пенополистирол
6 - Герметик КТгиперфлекс
7 - Гидроизоляционная лента КТтрон-Гидролента TPE
8 - Клей эпоксидный КТтрон-ТЭД-2
9 - Защита от механических повреждений гидроленты (по отдельному проекту)

* - Варианты устройства деформационного шва указаны в альбоме "Устройство деформационных швов"

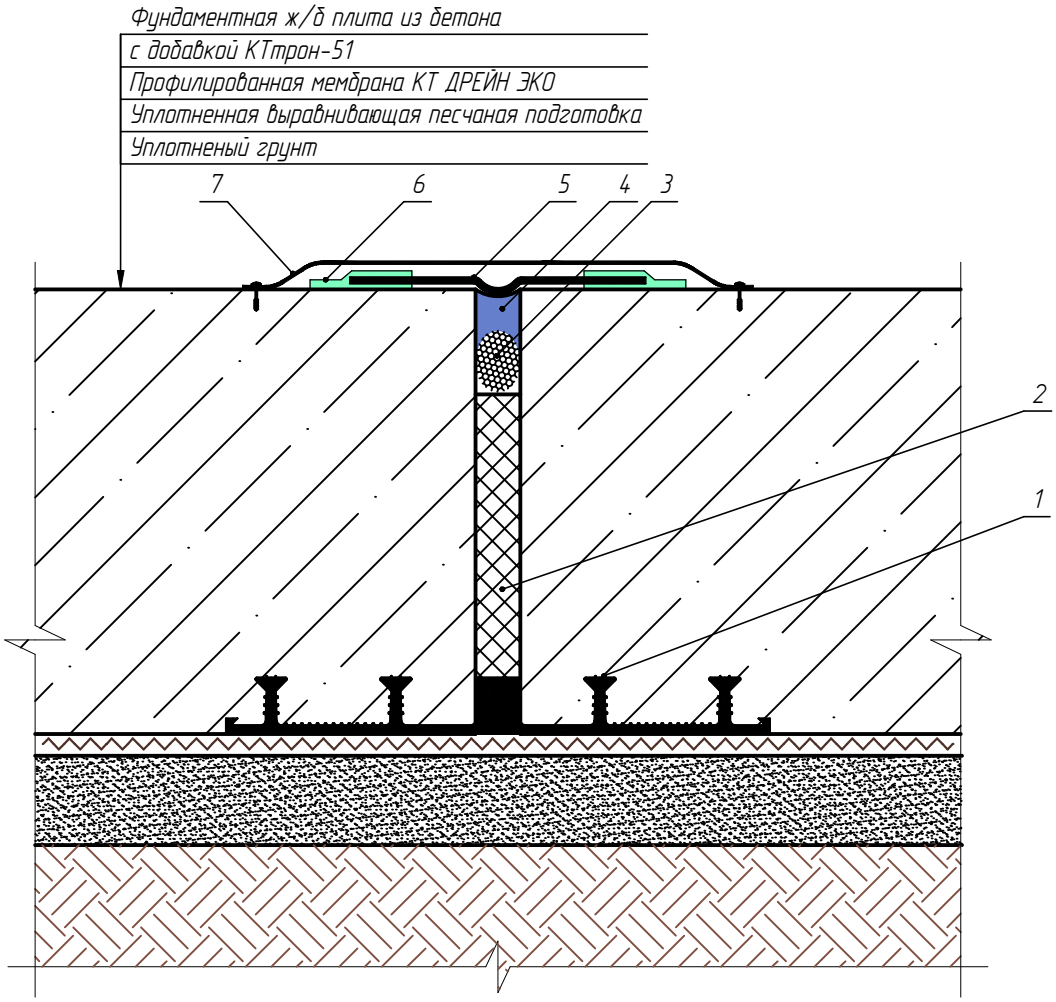

1 - Внешняя гидрошпонка
2 - Экструдированный пенополистирол
3 - Уплотнительный шнур (типа Вилатерм)
4 - Герметик КТгиперфлекс
5 - Манжета из гидроизоляционной ленты КТтрон-Гидролента ТРЕ
6 - Клей эпоксидный КТтрон-ТЭД-2
7 - Защита от механических повреждений гидроленты (по отдельному проекту)

* - Варианты устройства деформационного шва указаны в альбоме "Устройство деформационных швов"

Изм.	Кол.уч.	Лист	№ док.	Подп.	Дата	Горизонтальный деформационный шов	Лист 6

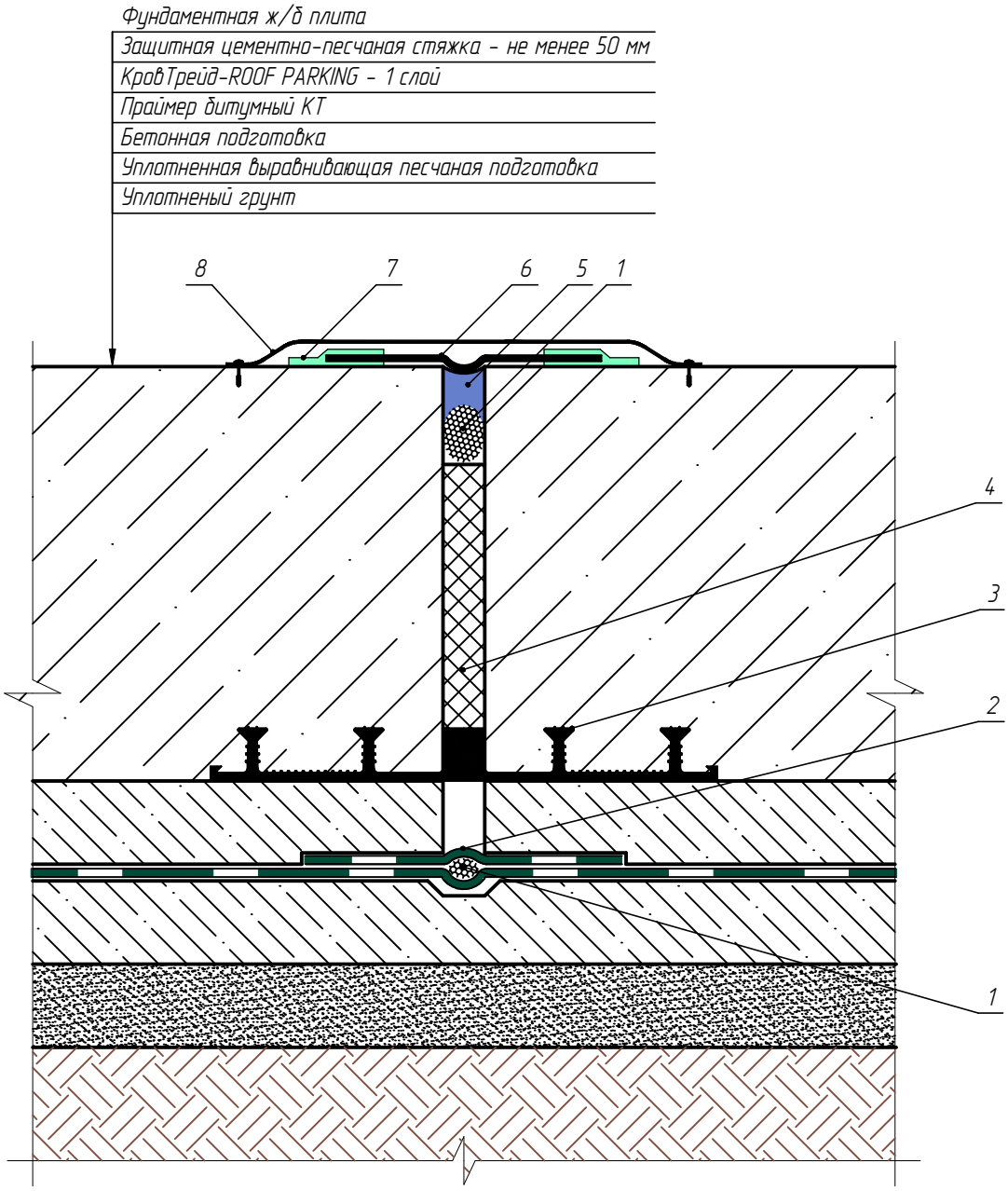

1 - Уплотнительный шнур (типа Вилатерм)
2 - Дополнительный слой КровТрейд-ROOF PARKING
3 - Внешняя гидрошпонка
4 - Экструдированный пенополистирол
5 - Герметик КТгиперфлекс
6 - Гидроизоляционная лента КТтрон-Гидролента TPE
7 - Клей эпоксидный КТтрон-ТЭД-2
8 - Защита от механических повреждений гидроленты (по отдельному проекту)

* - Варианты устройства деформационного шва указаны в альбоме "Устройство деформационных швов"

КТ ТРОН

Инструкция по применению

Альбом состоит из чертежей с оформленными узлами, охватывающие основные типовые решения по подземной гидроизоляции, ремонту бетонных и каменных конструкций. Для копирования чертежей в собственный проект:

1. Перейдите в Обозреватель проекта.
2. В разделе "Чертежи" выберите лист, с необходимым узлом, и скопируйте его в буфер обмена любым из следующих способов:
   - нажав сочетание клавиш Ctrl + C или
   - нажав на основной панели кнопку "Копировать" или
   - нажав правую кнопку мыши и в вызванном контекстном меню выбрать действие "Копировать".
3. Перейдите в Обозреватель проекта <u>собственного проекта.</u>
4. Вставьте чертеж любым из следующих способов:
   - нажав сочетание клавиш Ctrl + V или
   - нажав на основной панели кнопку "Вставить" или
   - нажав правую кнопку мыши и в вызванном контекстном меню выбрать действие "Вставить".

Вставленный лист будет содержать исходный стиль оформления листа и форматирование текста. Настройте стили оформления листа и стиль текста аннотаций, чтобы скопированный чертеж соответствовал принятому в проекте оформлению.

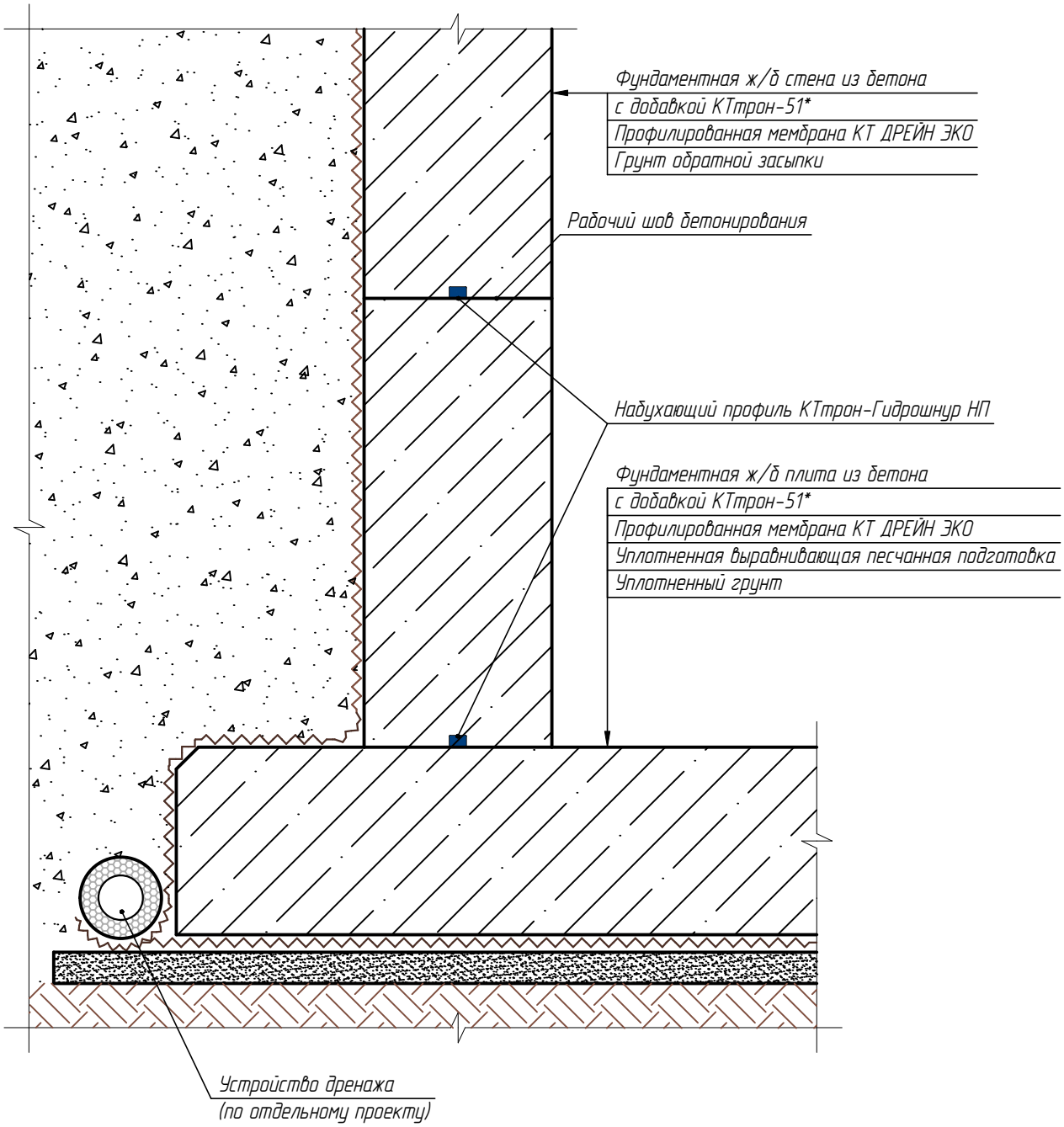

Узлы к системе:

1 - Герметизация вводов инженерных коммуникаций - лист 5

2 - Горизонтальный деформационный шов - лист 6

3 - Вертикальный деформационный шов - лист 7

4 - Герметизация отверстий от опалубочных тяжей - лист 8

* - Марка бетона в соответствии с ГОСТ 26633-2015 и ГОСТ 31384-2017

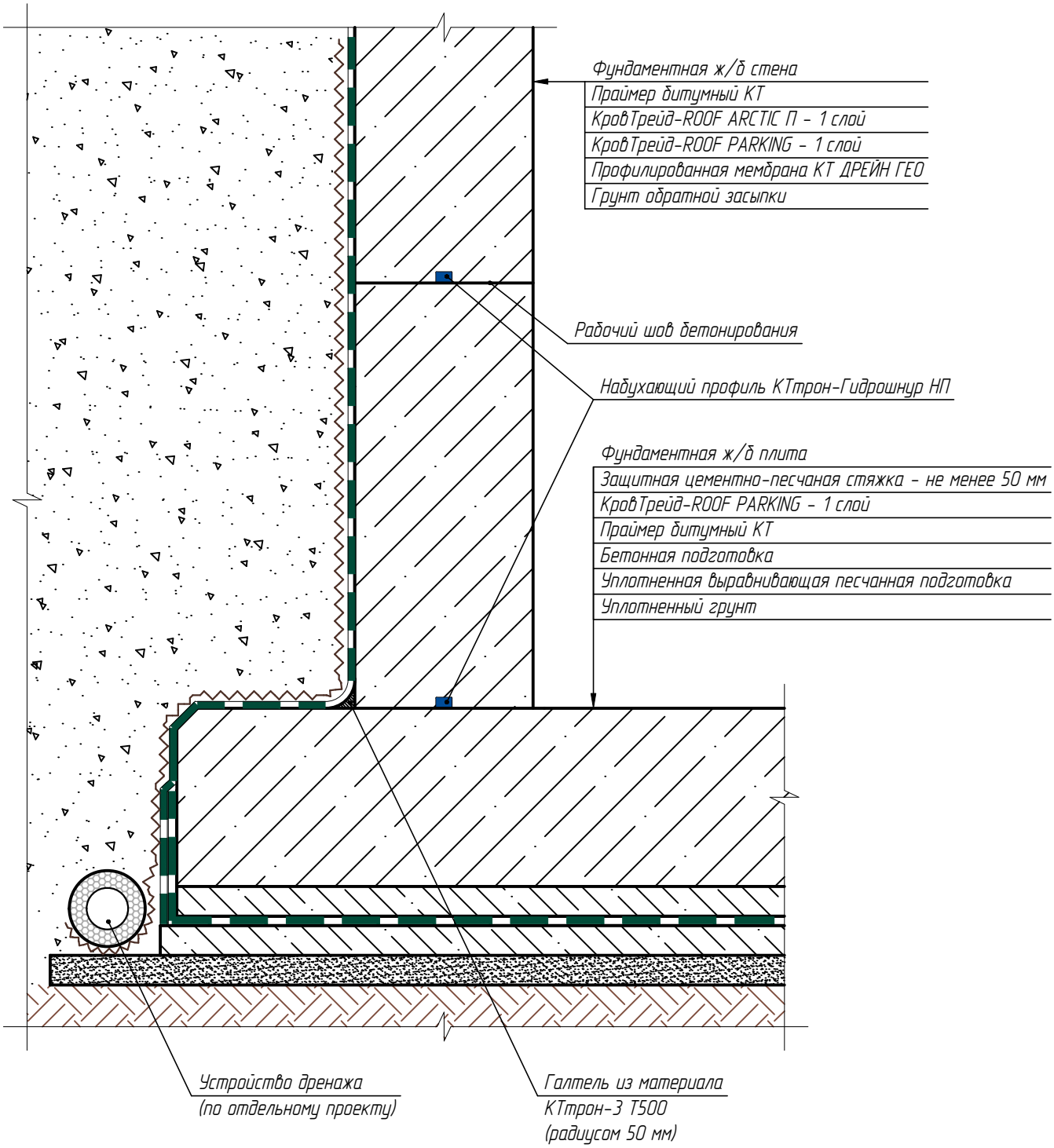

Узлы к системе:

1 - Герметизация вводов инженерных коммуникаций - лист 10
2 - Примыкание к оголовку сваи - лист 11
3 - Горизонтальный деформационный шов - лист 12
4 - Вертикальный деформационный шов - лист 13
5 - Герметизация отверстий от опалубочных тяжей - лист 14

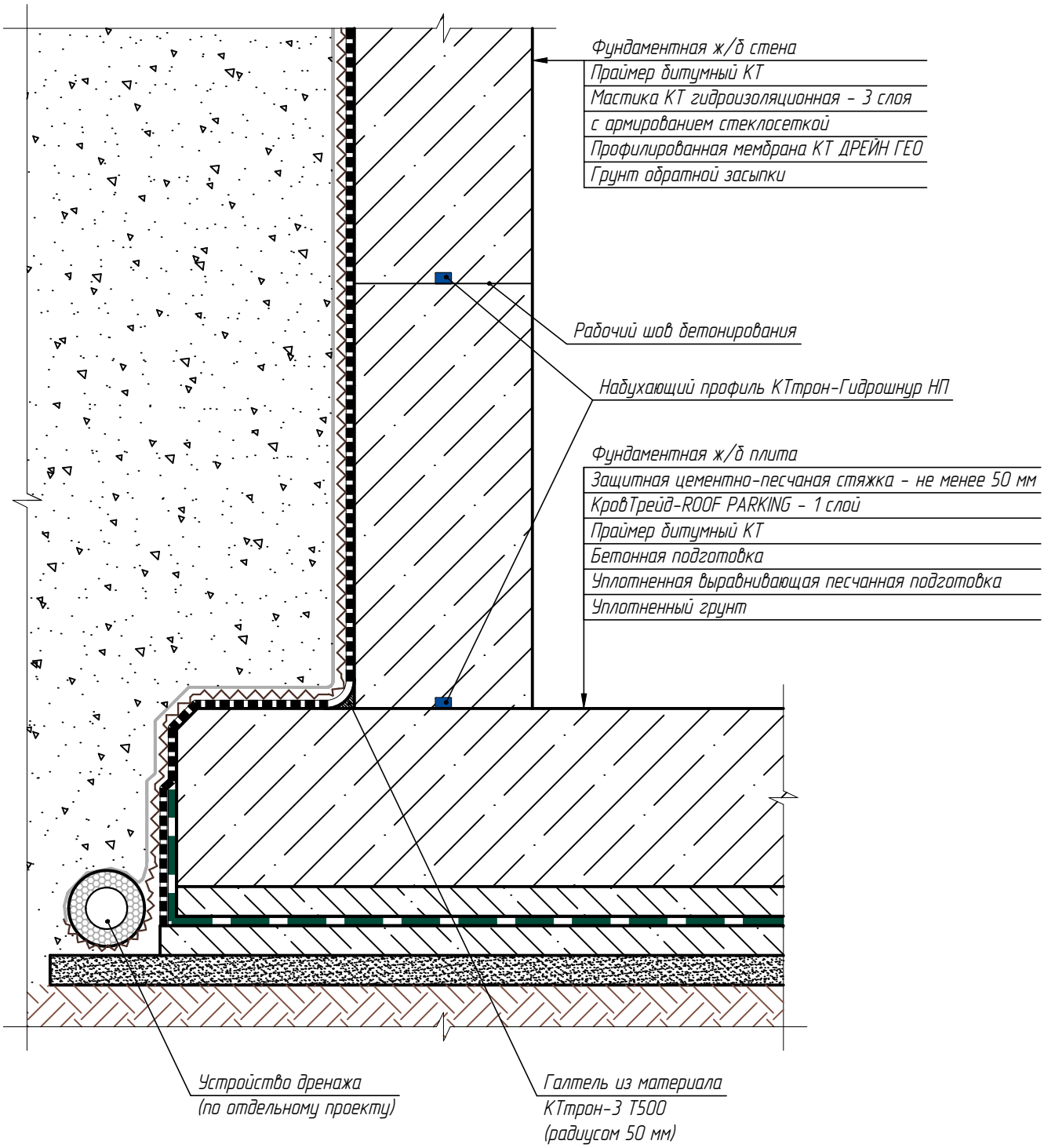

Узлы к системе:

1 - Герметизация вводов инженерных коммуникаций - лист 16
2 - Примыкание к оголовку сваи - лист 11
3 - Горизонтальный деформационный шов - лист 12
4 - Вертикальный деформационный шов - лист 17
5 - Герметизация отверстий от опалубочных тяжей - лист 18

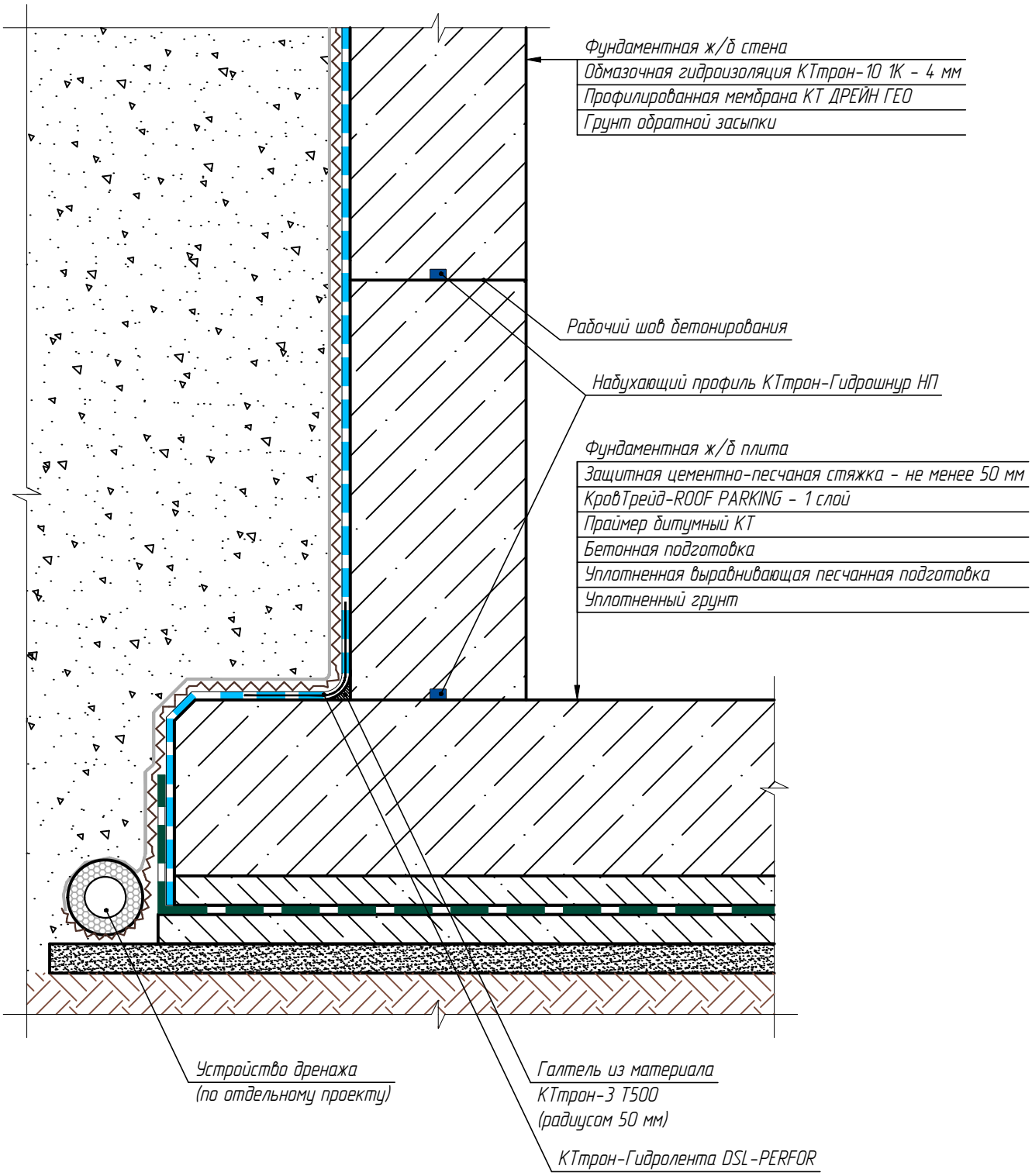

Узлы к системе:

1 - Герметизация вводов инженерных коммуникаций - лист 20
2 - Примыкание к оголовку сваи - лист 21
3 - Горизонтальный деформационный шов - лист 12
4 - Вертикальный деформационный шов - лист 22
5 - Герметизация отверстий от опалубочных тяжей - лист 23

КТсистема ПАРКИНГ Стена в грунте

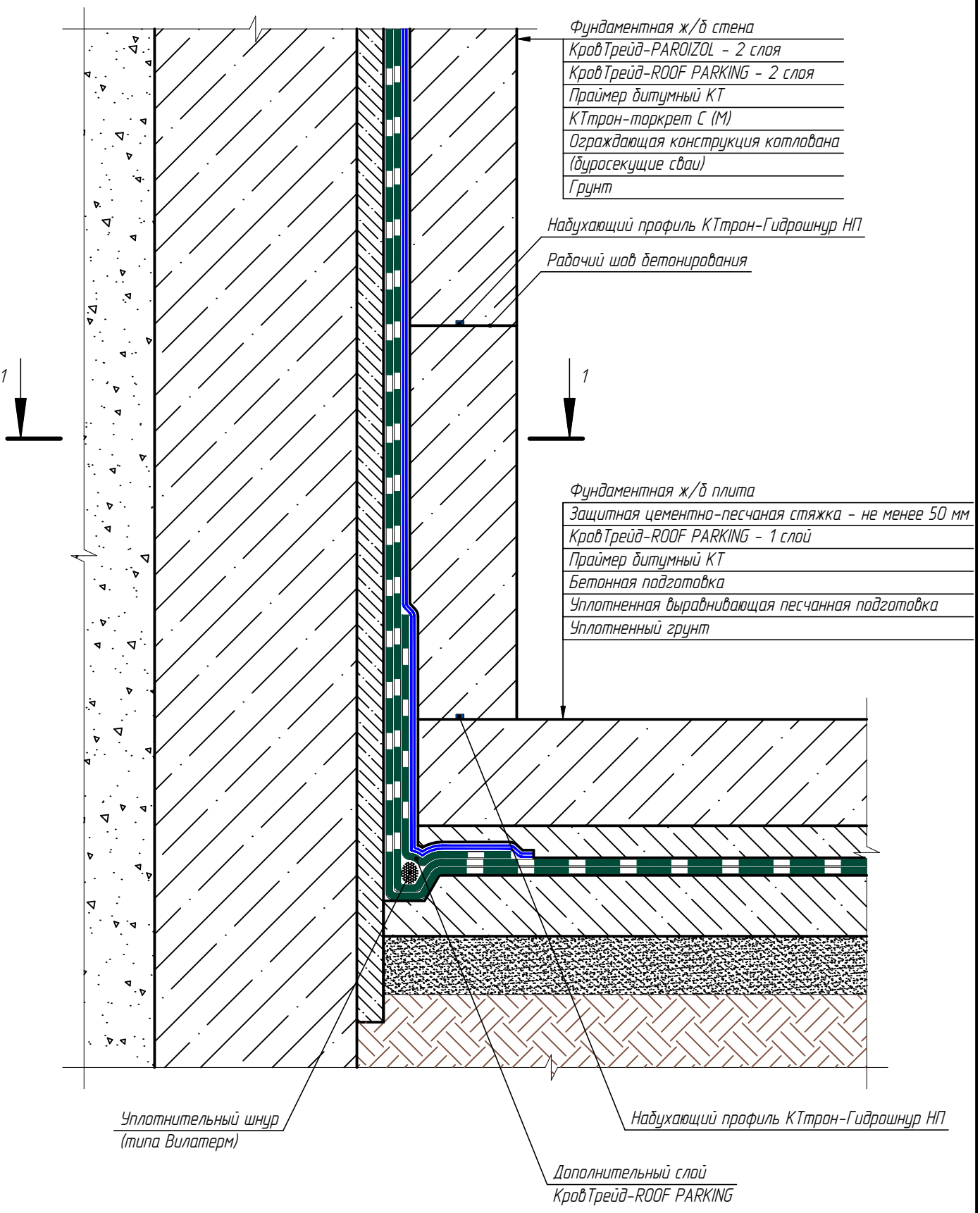

Узлы к системе:

1 - Горизонтальный деформационный шов - лист 26

2 - Вертикальный деформационный шов - лист 27

Изм.	Кол.уч.	Лист	№ док.	Подп.	Дата	КТсистема ПАРКИНГ Стена в грунте	Лист 24

1-1

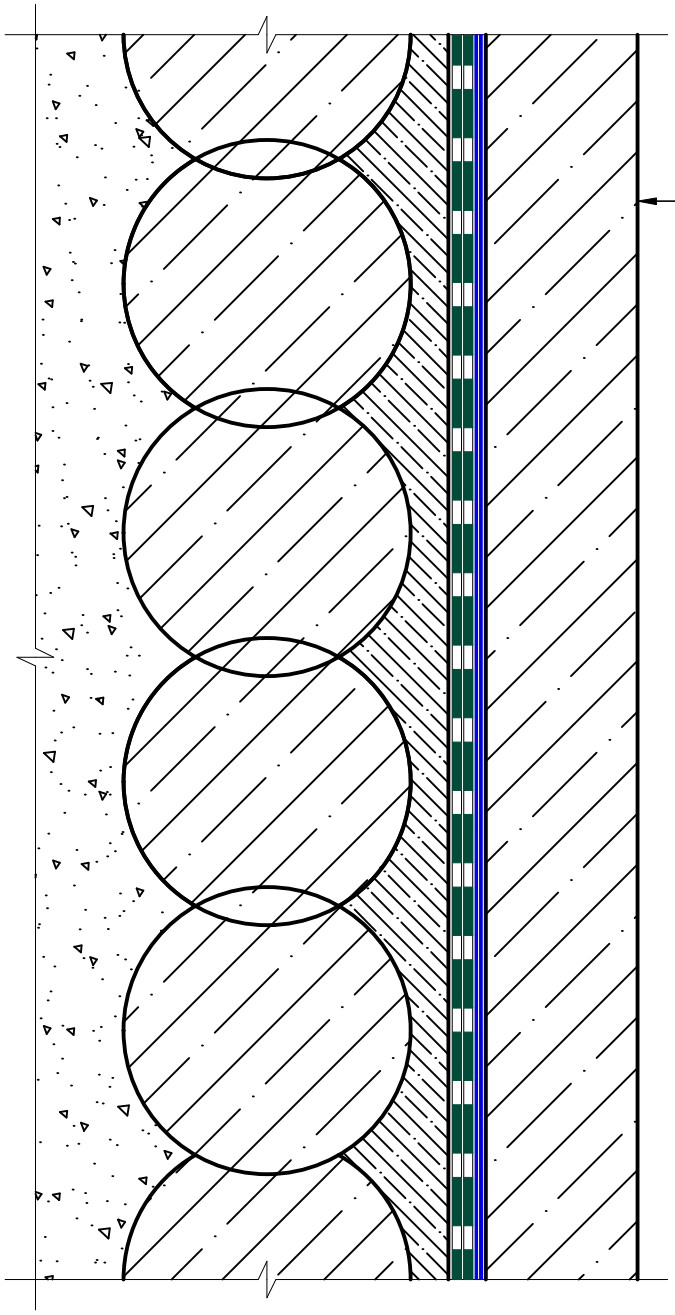

Фундаментная ж/б стена
КровТрейд-PAROIZOL - 2 слоя
КровТрейд-ROOF PARKING - 2 слоя
Праймер битумный КТ
КТтрон-торкрет С (М)
Ограждающая конструкция котлована
(буросекущие сваи)
Грунт

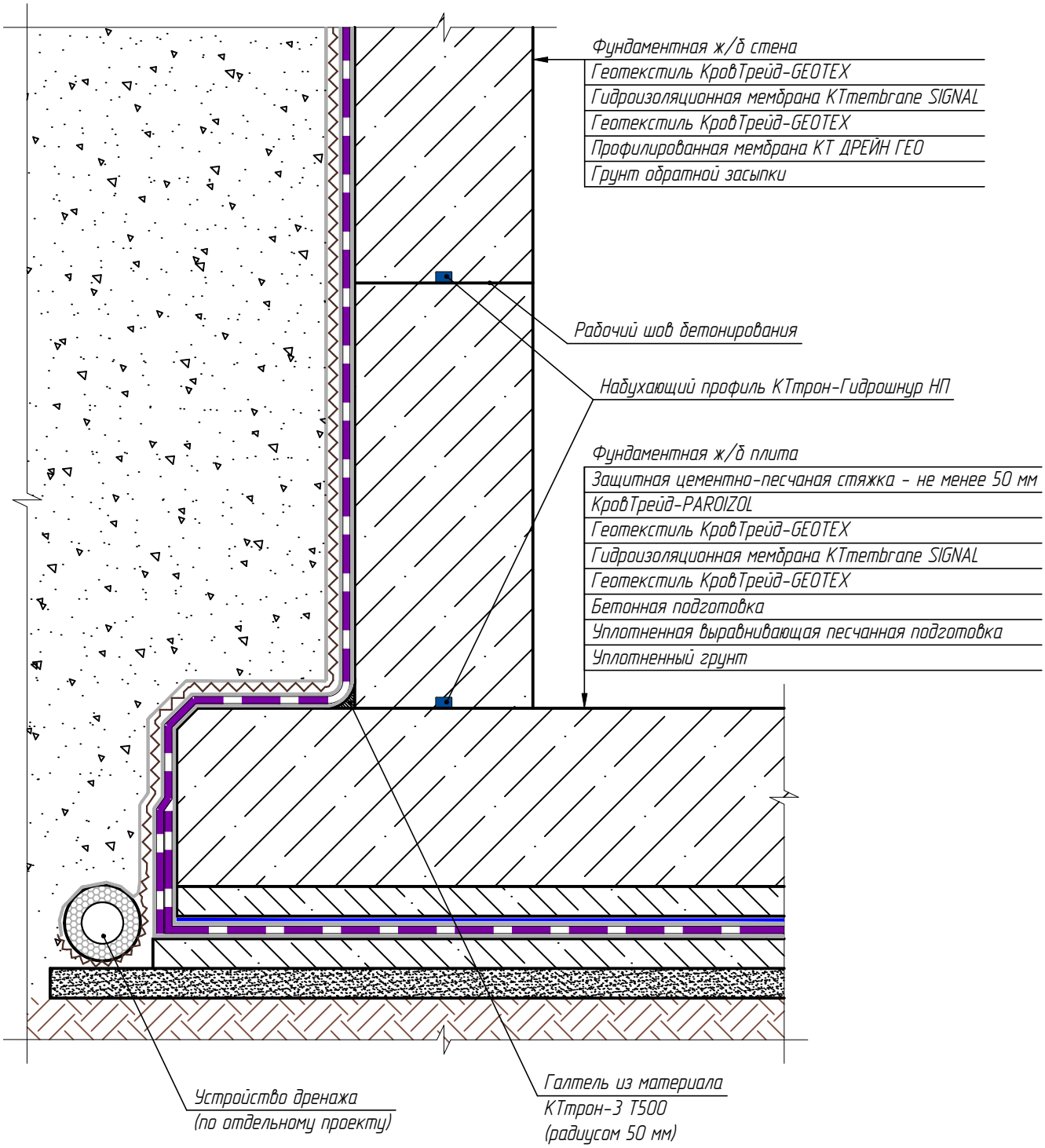

Узлы к системе:

1 - Герметизация вводов инженерных коммуникаций - лист 29
2 - Примыкание к оголовку сваи - лист 30
3 - Горизонтальный деформационный шов - лист 31
4 - Вертикальный деформационный шов - лист 32
5 - Герметизация отверстий от опалубочных тяжей - лист 33

КТ ТРОН

Данный каталог содержит альбом чертежей узлов по гидроизоляции подземных и заглубленных сооружений, типовых решений по ремонту и герметизации строительных конструкций. Он предназначен архитекторам и проектировщикам для использования в BIM-моделях Renga.

Общие сведения

КТтрон - российские материалы для гидроизоляции, защиты и ремонта строительных конструкций.
Производство КТтрон было основано и располагается в г. Екатеринбурге. Сегодня производство осуществляется на современных технологических линиях. Суммарная мощность производства составляет более 150 тыс. тонн продукции в год. Отгрузка производится с более чем 50 региональных складов в России и странах СНГ, что позволяет осуществлять доставки в кратчайшие сроки.

Более 25 лет команда КТтрон создает надежные системы строительных материалов для решения задач любой сложности:
КТтрон – система материалов для ремонта, усиления и гидроизоляции бетонных и железобетонных конструкций.
КТинжект – инъекционные материалы для гидроизоляции и усиления ж/б и кирпичных конструкций, а также укрепления грунта и заполнения заобделочного пространства.
КТгиперфлекс – материалы на полиуретановой основе для герметизации швов.
КТпротект – системы материалов для антикоррозийной защиты бетона и металла.
КТгерметизатор – системы герметизации вводов коммуникации.

Версия 2022 года

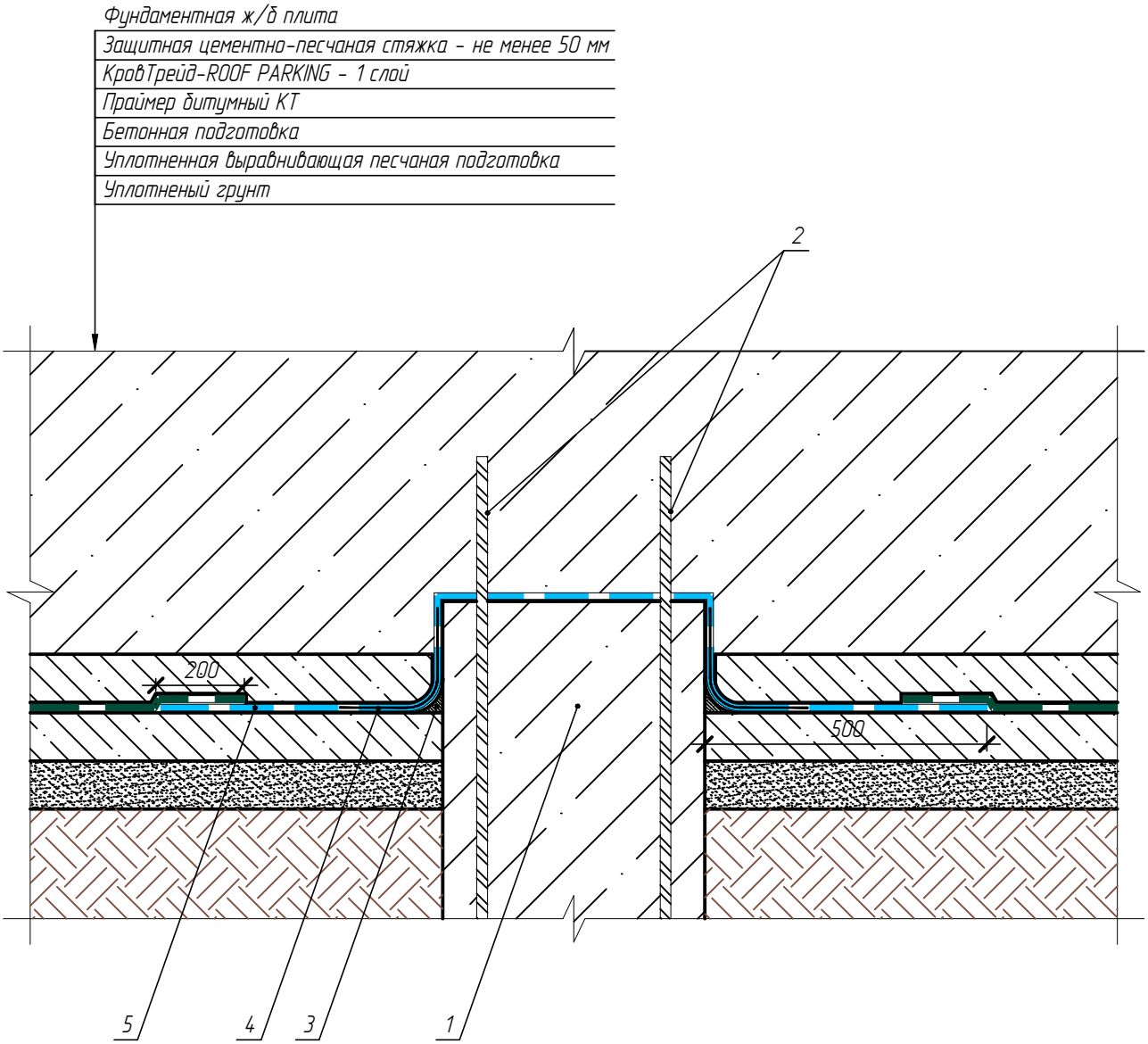

1 - Оголовок ж/б сваи
2 - Выпуски арматуры (срастить с арматурным каркасом плиты)*
3 - Галтель из материала КТтрон-3 Т500 радиусом 30 мм
4 - Щелочестойкая малярная стеклосетка с ячейкой 5х5 мм
(втопить в свеженанесенный первый слой КТтрон-10 1К)
5 - Обмазочная гидроизоляция КТтрон-10 1К - 3 мм

* - Рекомендуется сразу после обрубки свай обработать выпуски арматуры антикоррозионным защитным материалом КТтрон-праймер

Изм.	Кол.уч.	Лист	№ док.	Подп.	Дата	Примыкание к оголовку сваи	Лист 21

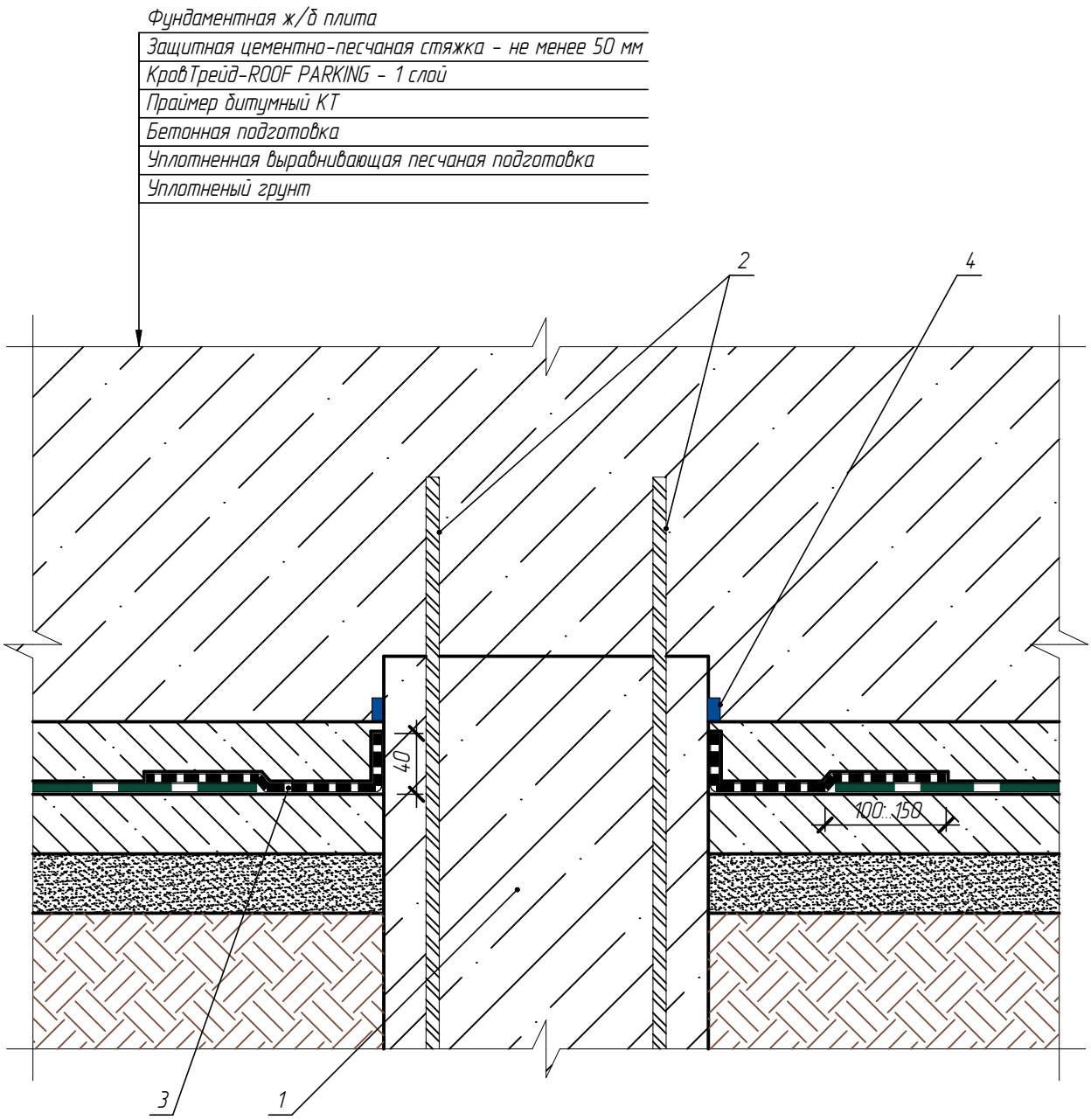

1 - Оголовок ж/б сваи
2 - Выпуски арматуры (срастить с арматурным каркасом плиты)*
3 - Мастика КТ гидроизоляционная - 2 слоя с армированием стеклосеткой
4 - Набухающий профиль КТтрон-Гидрошнур НП

* - Рекомендуется сразу после обрубки свай обработать выпуски арматуры антикоррозионным защитным материалом КТтрон-праймер

Изм.	Кол.уч.	Лист	№ док.	Подп.	Дата	Примыкание к оголовку сваи	Лист 11

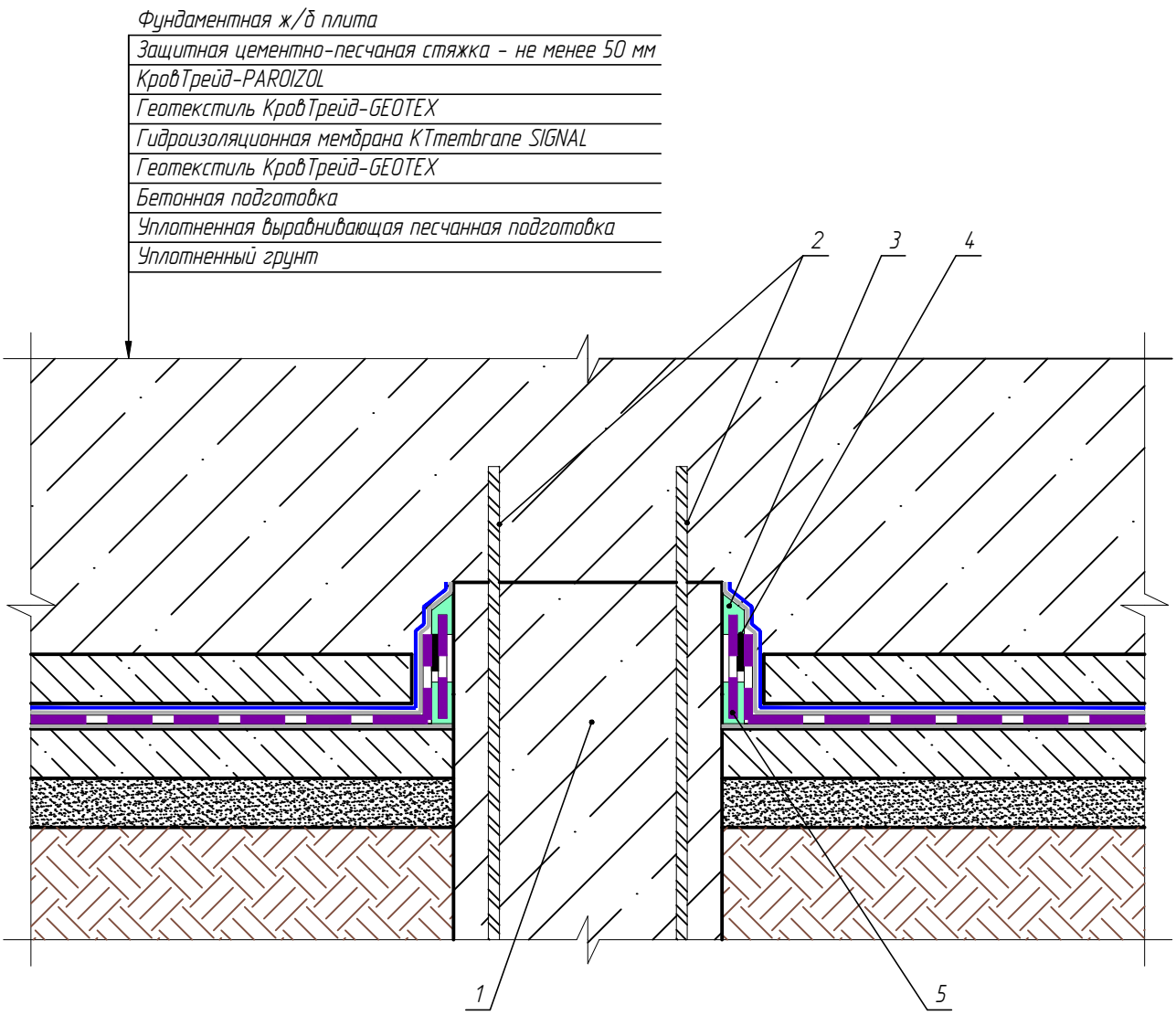

1 - Оголовок ж/б сваи
2 - Выпуски арматуры (срастить с арматурным каркасом плиты)*
3 - Клей эпоксидный КТтрон-ТЭД-2
4 - Сварной шов
5 - Дополнительные слои KTmembrane SIGNAL

* - Рекомендуется сразу после обрубки свай обработать выпуски арматуры антикоррозионным защитным материалом КТтрон-праймер

Изм.	Кол.уч.	Лист	№ док.	Подп.	Дата	Примыкание к оголовку сваи	Лист 30

Ремонт дефектов горизонтальной поверхности железобетонных конструкций методом заливки

- Удалить слабый и разрушенный бетон до прочного основания.
- Оконтурить ремонтируемый участок пропилами на глубину не менее 10 мм.
- Удалить на ремонтируемом участке весь бетон на глубну не менее 10 мм.
- Минимальная шероховатость поверхности, подлежащей ремонту, должна составлять 2 мм.
- Трещины шириной раскрытия более 0,5 мм расшить перфоратором по всей длине штрабой 20х30 мм, обеспечивая шероховатость поверхности не менее 2 мм. Штраба должна быть на 50 мм длиннее трещины в каждую сторону.
- Всю поверхность дефектов промыть водой при помощи аппарата высокого давления. Давление должно обеспечивать удаление рыхлых составляющих, но не разрушать бетон.
- Перед заливкой лишнюю воду убрать при помощи сжатого воздуха или ветоши.
- Произвести заливку дефектов, включая трещины, ремонтным литьевым материалом КТтрон-3 Л600.
- Для ремонта обширных дефектов (размером более 400х400 мм, глубиной более 25 мм) установить на дюпель-гвозди арматурную сетку ϕ4 с ячейками 75х75 мм. Обработать сетку материалом КТтрон-праймер. Произвести заливку дефекта ремонтным литьевым материалом КТтрон- 3Л600, обеспечивая защитный слой над арматурой не менее 15 мм. При больших площадях ремонтируемого участка (более 6 м.кв) рекомендуется устраивать усадочные швы или производить заливку картами.

Примечание:
- Все работы с материалами "КТтрон" производить согласно техническим описаниям на данные материалы.

Схема ремонта дефектов горизонтальной поверхности железобетонных конструкций методом заливки

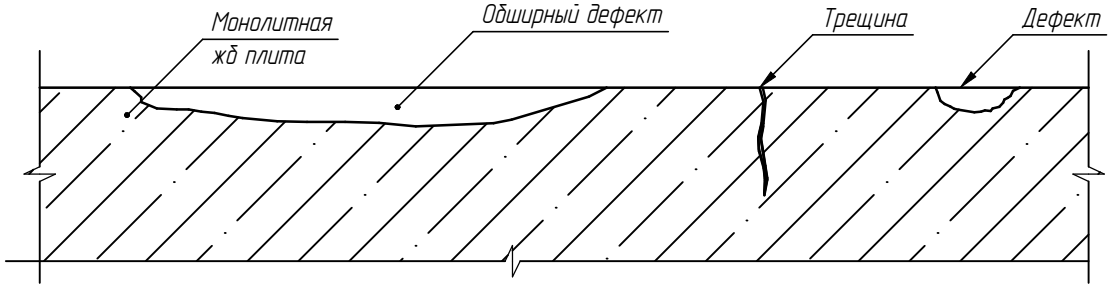

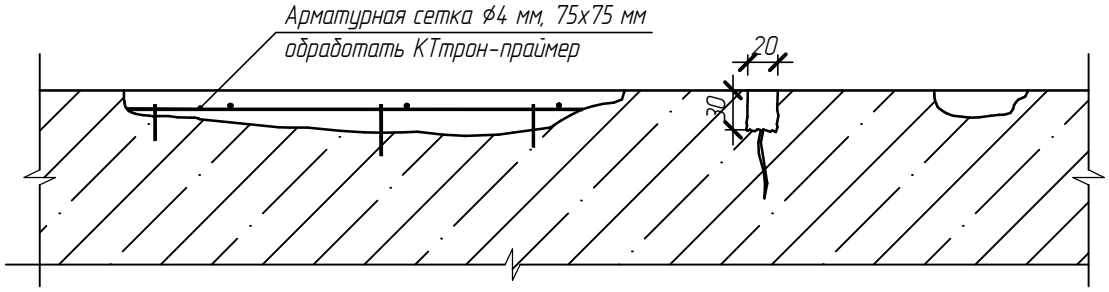

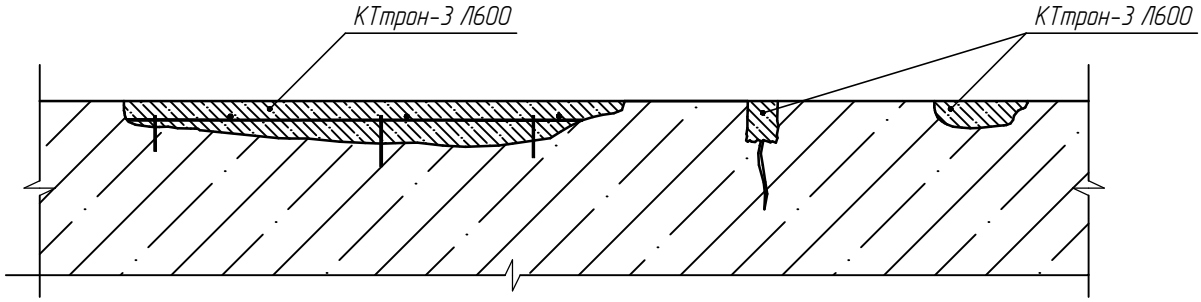

Изм.	Кол.уч.	Лист	№ док.	Подп.	Дата	Ремонт дефектов горизонтальной поверхности железобетонных конструкций методом заливки	Лист 6

Ремонт дефектов ж/б конструкций

1. Ремонт дефектов ж/б конструкций без оголения арматуры:
- Удалить слабый и разрушенный бетон до прочного основания.
- Оконтурить ремонтируемый участок пропилами на глубину не менее 10 мм.
- Удалить на ремонтируемом участке весь бетон на глубну не менее 10 мм.
- Минимальная шероховатость поверхности, подлежащей ремонту, должна составлять 2 мм.
- Всю поверхность дефектов промыть водой при помощи аппарата высокого давления. Давление должно обеспечивать удаление рыхлых составляющих, но не разрушать бетон.
- Заполнить полость дефектов тиксотропным ремонтным материалом КТтрон-3 Т500* методом послойного нанесения.

2. Ремонт дефектов ж/б конструкции с оголением арматуры:
- Удалить слабый и разрушенный бетон до прочного основания.
- Оконтурить ремонтируемый участок пропилами на глубину не менее 10 мм.
- Удалить на ремонтируемом участке весь бетон на глубну не менее 10 мм.
- Удалить бетон за арматурой на глубину не менее 10 мм.
- Минимальная шероховатость поверхности, подлежащей ремонту, должна составлять 2 мм.
- Арматуру очистить от ржавчины и окислов.
- Всю поверхность дефектов промыть водой при помощи аппарата высокого давления. Давление должно обеспечивать удаление рыхлых составляющих, но не разрушать бетон.
- При коррозии более 15 % (уменьшение площади сечения) арматуру следует усилить по специально разработанному проекту.
- Арматуру защитить материалом КТтрон-праймер.
- Заполнить полость дефектов тиксотропным ремонтным материалом КТтрон-3 Т500* методом послойного нанесения. Особенно уделять внимание уплотнению раствора вокруг арматуры.
* Возможно вместо тиксотропного ремонтного материала КТтрон-3 Т500 применить литьевой ремонтный материал КТтрон-3 ТЛ600. Ремонт производить методом заливки в опалубку, предусмотрев заливочное и воздухоотводящее отверстия.

Примечание:
- Все работы с материалами "КТтрон" производить согласно техническим описаниям на данные материалы.

2. Схема ремонта дефектов ж/б конструкций без оголения арматуры

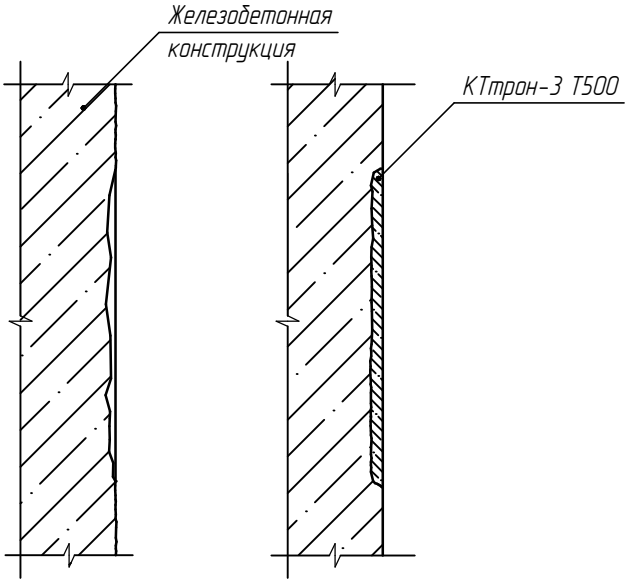

2. Схема ремонта дефектов ж/б конструкций с оголением арматуры

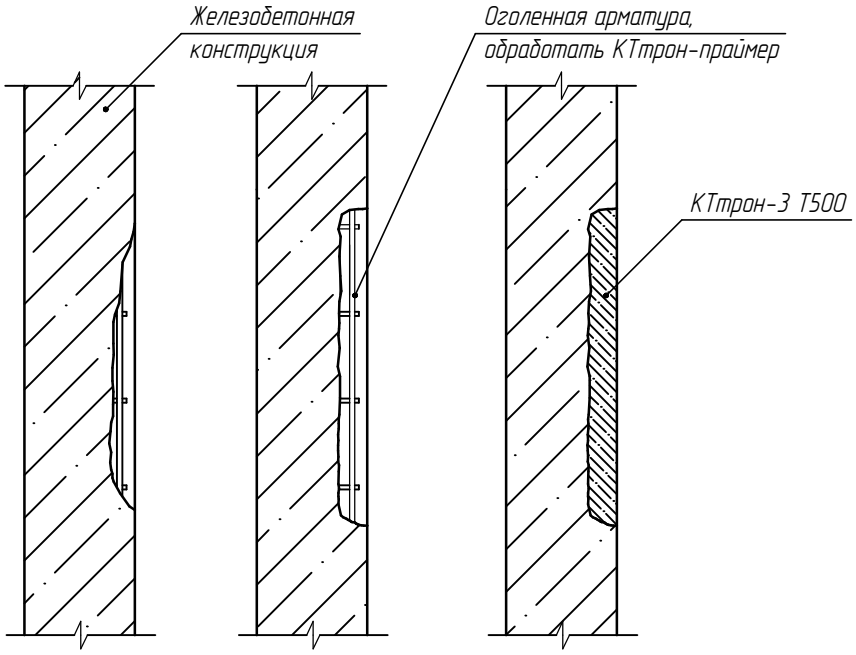

* Возможно вместо тиксотропного ремонтного материала КТтрон-3 Т500 применить литьевой ремонтный материал КТтрон-3 Л600. Ремонт производить методом заливки в опалубку, предусмотрев заливочное и воздухоотводящее отверстия.

Усиление ж/б плит перекрытия

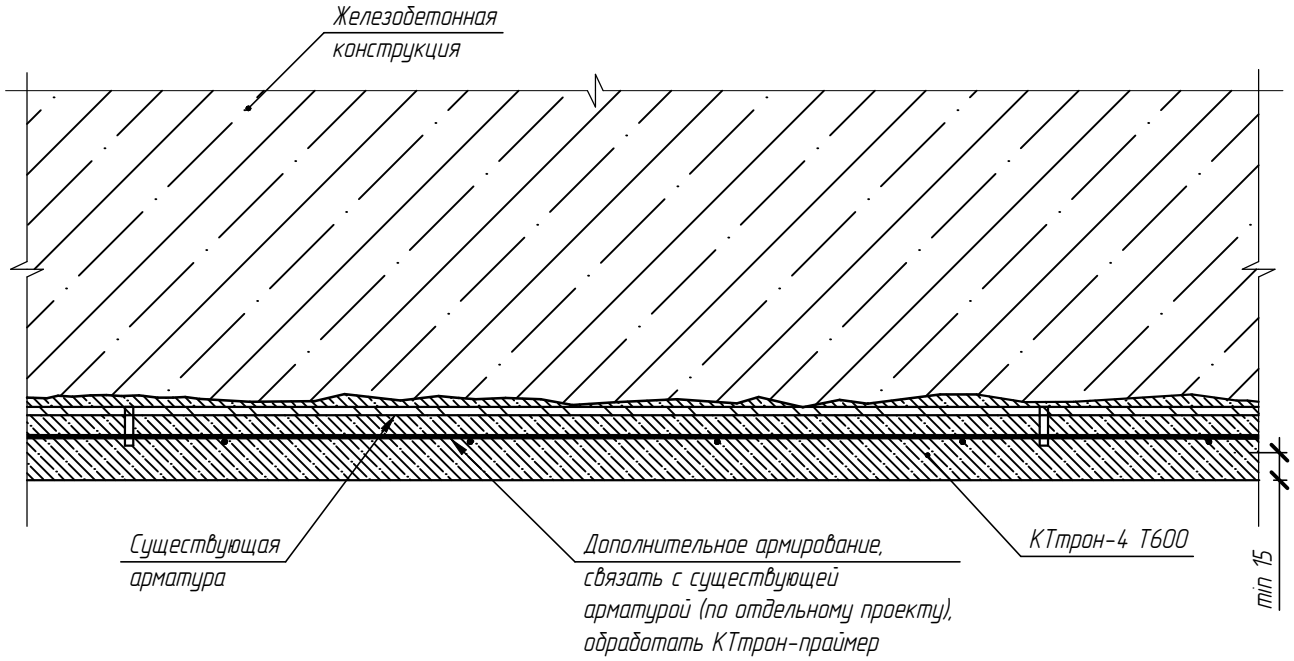

						Ремонт дефектов и усиление ж.б. плит перекрытия	Лист
Изм.	Кол.уч.	Лист	№ док.	Подп.	Дата		15

Ремонт дефектов и усиление ж/б плит перекрытия

1. Ремонт локальных дефектов ж/б плит перекрытия (Лист 2):
- Удалить слабый и разрушенный бетон до прочного основания.
- Оконтурить ремонтируемый участок пропилами на глубину не менее 10 мм.
- Удалить на ремонтируемом участке весь бетон на глубну не менее 10 мм.
- Удалить бетон за арматурой на глубину не менее 10 мм.
- Минимальная шероховатость поверхности, подлежащей ремонту, должна составлять 2 мм.
- Арматуру очистить от ржавчины и окислов.
- Всю поверхность дефектов промыть водой при помощи аппарата высокого давления. Давление должно обеспечивать удаление рыхлых составляющих, но не разрушать бетон.
- При коррозии более 15 % (уменьшение площади сечения) арматуру следует усилить по специально разработанному проекту.
- Арматуру защитить материалом КТтрон-праймер.
- Заполнить полость дефектов тиксотропным ремонтным материалом КТтрон-4 Т600 методом послойного нанесения. Особенно уделять внимание уплотнению раствора вокруг арматуры.

2. Усиление ж/б плит перекрытия (Лист 3):
- Удалить слабый и разрушенный бетон до прочного основания.
- Оконтурить ремонтируемый участок пропилами на глубину не менее 10 мм.
- Удалить на ремонтируемом участке весь бетон на глубну не менее 10 мм.
- Удалить бетон за арматурой на глубину не менее 10 мм.
- Минимальная шероховатость поверхности, подлежащей ремонту, должна составлять 2 мм.
- Арматуру очистить от ржавчины и окислов.
- Установить дополнительную арматуру (по отдельному конструкторскому расчету).
- Всю поверхность дефектов промыть водой при помощи аппарата высокого давления. Давление должно обеспечивать удаление рыхлых составляющих, но не разрушать бетон.
- Арматуру защитить материалом КТтрон-праймер.
- Выполнить усиление (по отдельному конструкторскому расчету) с применением тиксотропного ремонтного материала КТтрон-4 Т600 методом послойного нанесения, обеспечивая защитный слой над арматурой не менее 15 мм, обращая особое внимание на заполнение пространства за арматурой.

Примечание:
- Все работы с материалами "КТтрон" производить согласно техническим описаниям на данные материалы.

Схема ремонта локальных дефектов ж/б плит перекрытия

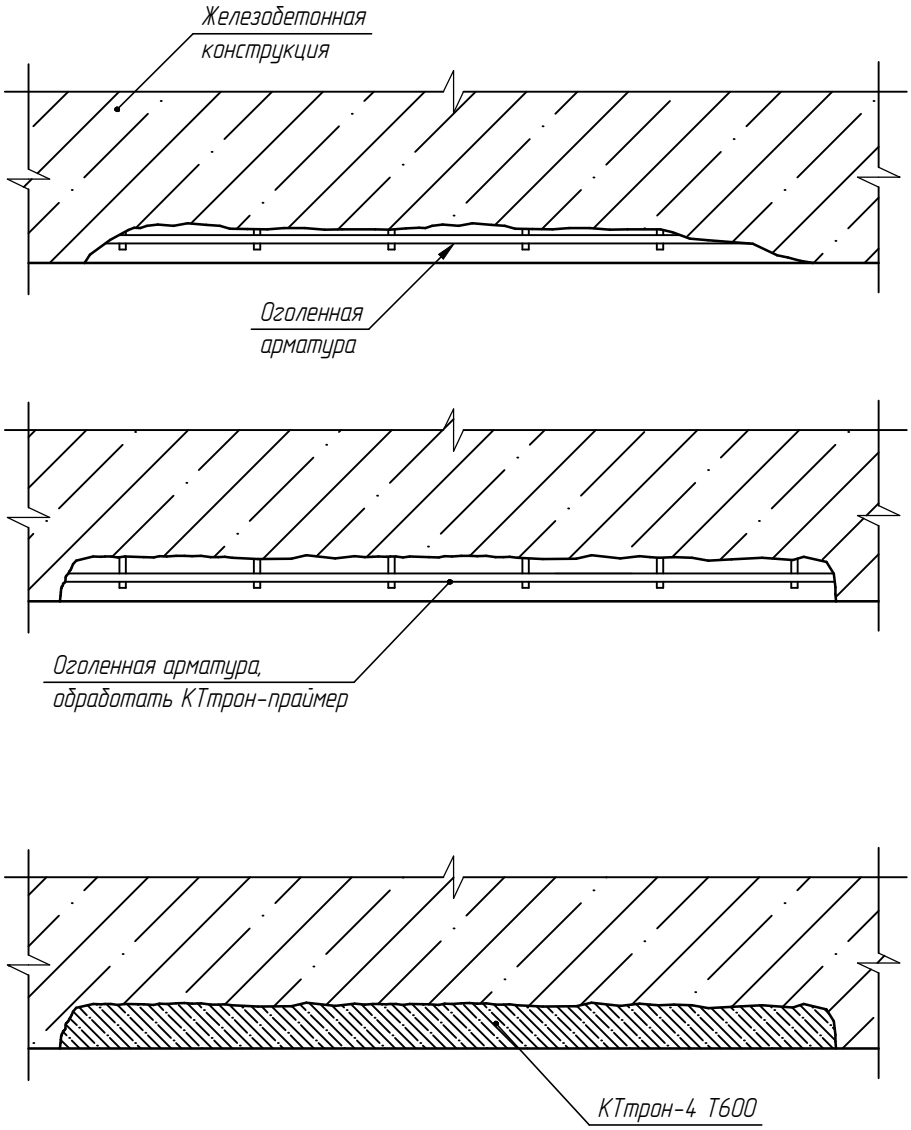

						Ремонт дефектов и усиление ж.б. плит перекрытия	Лист
Изм.	Кол.уч.	Лист	№ док.	Подп.	Дата		14

Схема ремонта дефектов кирпичной кладки

1. Дефекты глубиной до 50 мм

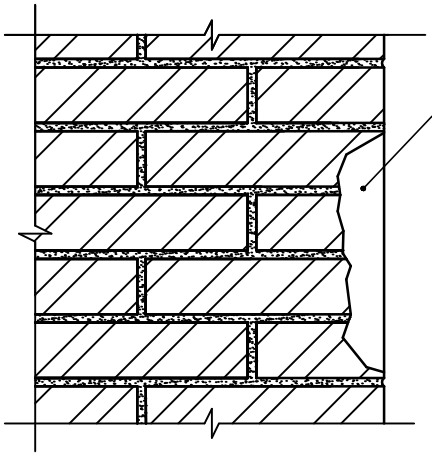

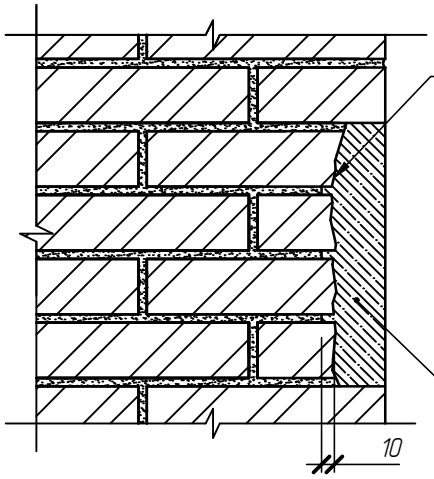

2. Дефекты глубиной более 50 мм

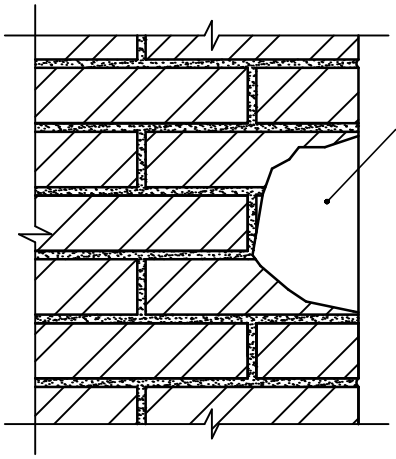

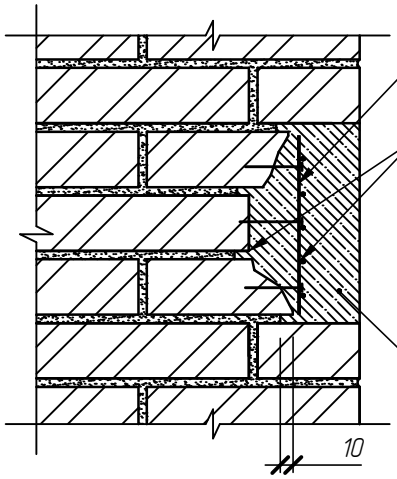

Ремонт дефектов кирпичной кладки

1. Дефекты глубиной до 50 мм:
- Ослабленные и непрочные участки удалить механическим путем до прочного основания. Края ремонтируемого участка срубить по границе целого кирпича.
- Кладочные швы расшить на глубину 10 мм.
- Придать шероховатьсть поверхности кирпича методом шлифования кордщетками.
- Всю поверхность дефектов промыть водой при помощи аппарата высокого давления. Давление должно обеспечивать удаление рыхлых составляющих, но не разрушать кирпичную кладку.
- Обработать поверхность дефектов материалом КТтрон-праймер.
- Заполнить полость дефектов материалом КТтрон-6 методом послойного нанесения.

2. Дефекты глубиной более 50 мм:
- Ослабленные и непрочные участки удалить механическим путем до прочного основания. Края ремонтируемого участка срубить по границе целого кирпича.
- Кладочные швы расшить на глубину 10 мм.
- Придать шероховатьсть поверхности кирпича методом шлифования кордщетками.
- Установить кладочную сетку Ø5 мм с шагом 75х75 мм.
- Всю поверхность дефектов промыть водой при помощи аппарата высокого давления. Давление должно обеспечивать удаление рыхлых составляющих, но не разрушать кирпичную кладку.
- Обработать поверхность дефектов и кладочную сетку материалом КТтрон-праймер.
- Заполнить полость дефектов материалом КТтрон-3 Т500 методом послойного нанесения.

Примечание:
- Все работы с материалами "КТтрон" производить согласно техническим описаниям на данные материалы.

Схема ремонта обширных сквозных отверстий в ребристых плитах

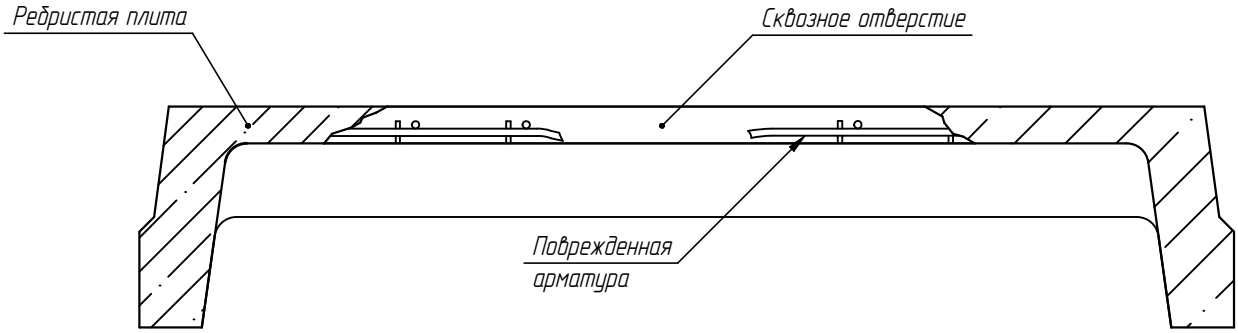

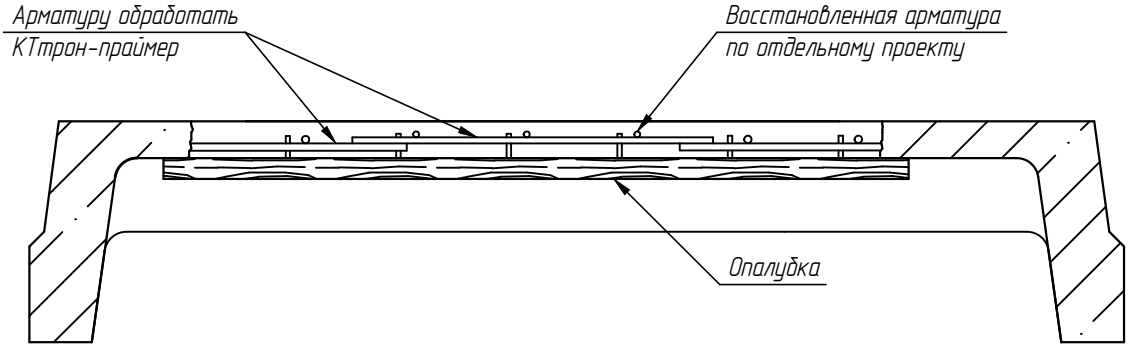

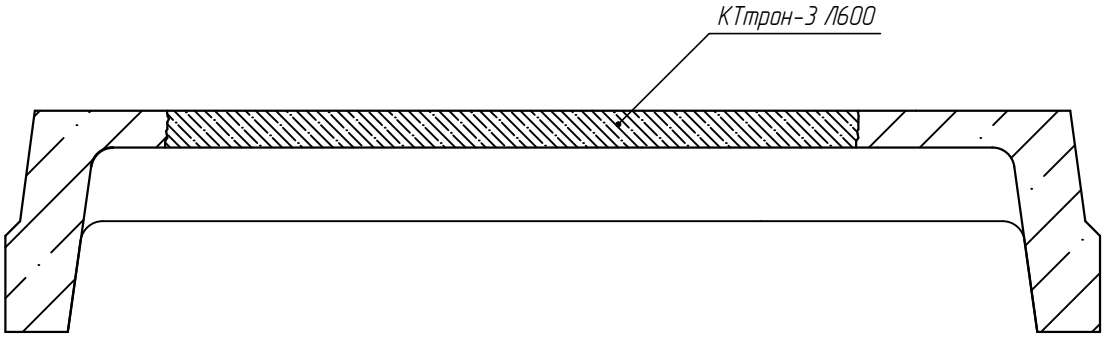

Изм.	Кол.уч.	Лист	№ док.	Подп.	Дата	Ремонт дефектов ребристых плит	Лист 17

Схема ремонта сколов и трещин. Ремонт стыков ребристых плит

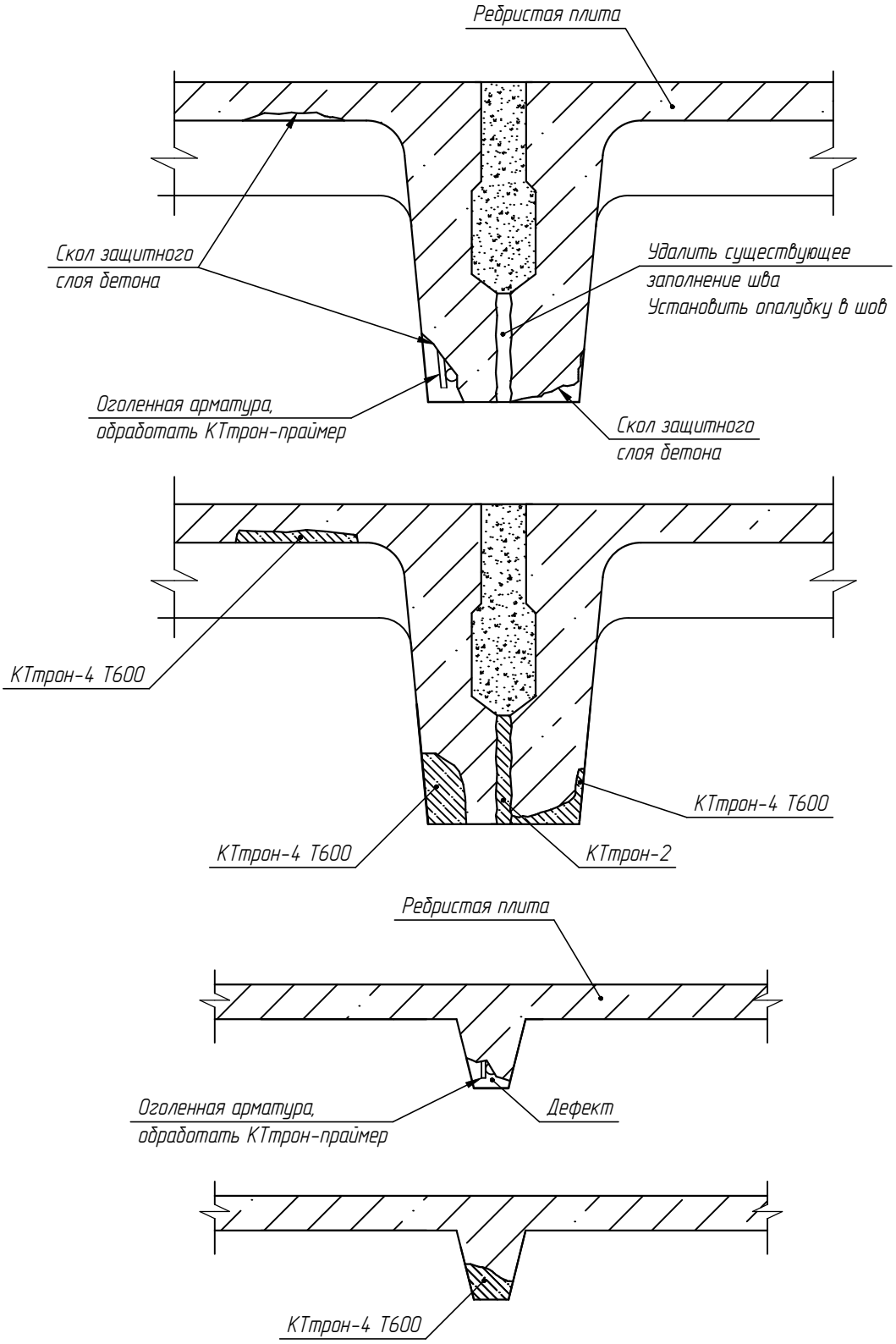

Изм.	Кол.уч.	Лист	№ док.	Подп.	Дата	Ремонт дефектов ребристых плит	Лист 18

Схема ремонта локальных сквозных отверстий ребристой плиты

Сквозное отверстие в продольном ребре плиты

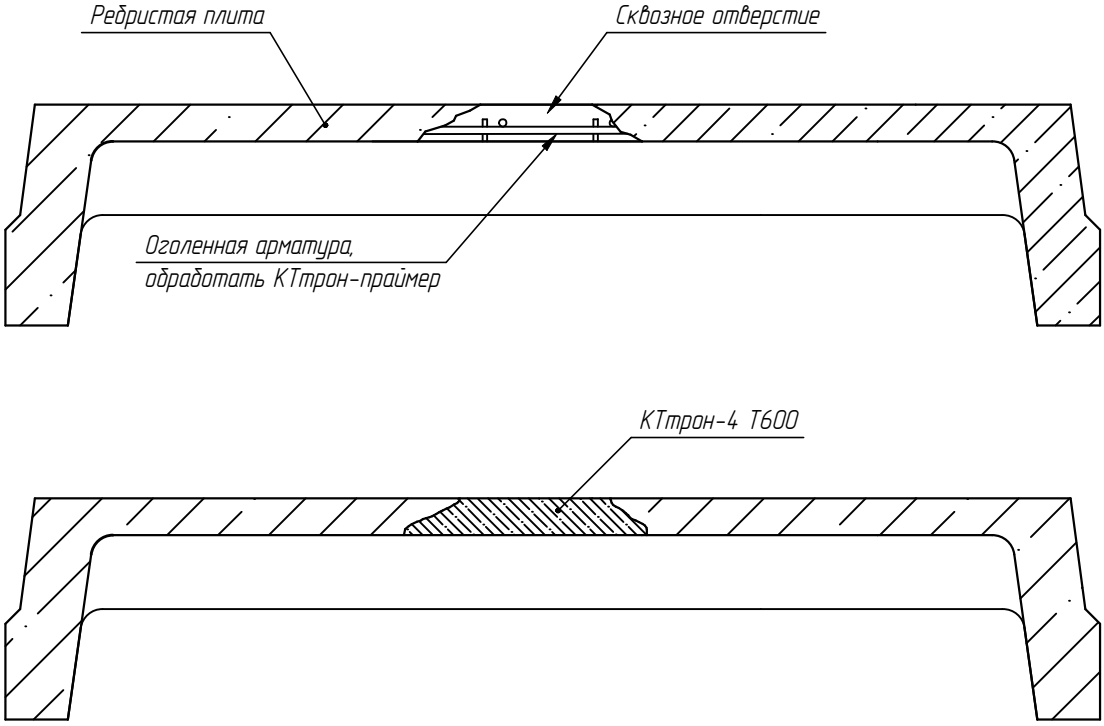

Сквозное отверстие в полке плиты

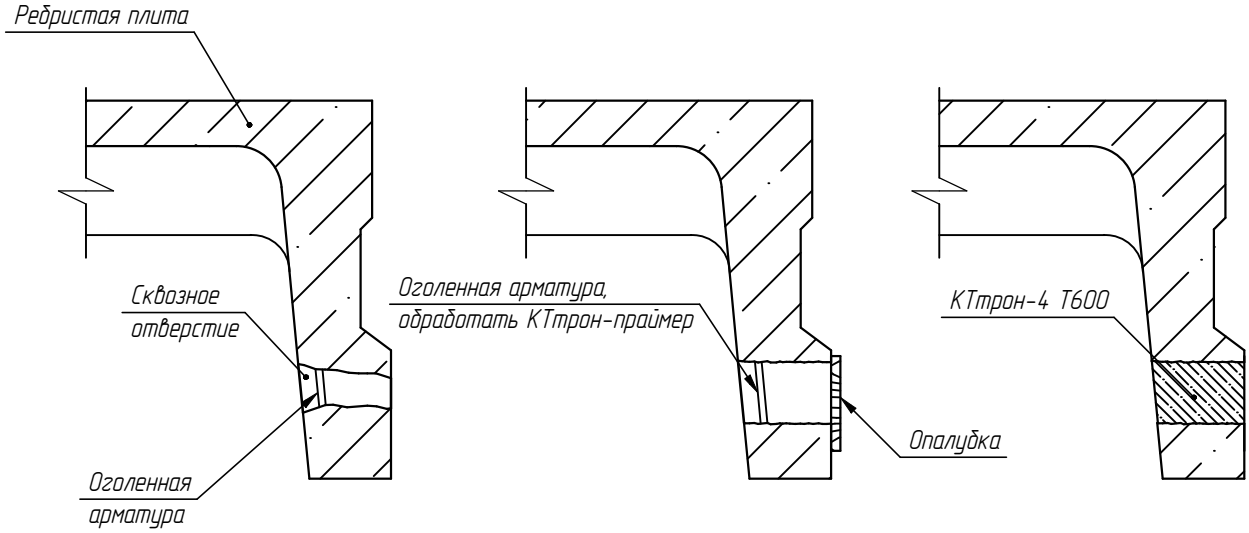

Изм.	Кол.уч.	Лист	№ док.	Подп.	Дата	Ремонт дефектов ребристых плит	Лист 19

Ремонт дефектов ребристых плит

1 Ремонт обширных сквозных отверстий в ребристых плитах (Лист 2):
- Удалить слабый и разрушенный бетон до прочного основания.
- Оконтурить ремонтируемый участок пропилами на глубину не менее 10 мм.
- Минимальная шероховатость поверхности, подлежащей ремонту, должна составлять 2 мм.
- Арматуру очистить от ржавчины и окислов.
- Всю поверхность дефектов промыть водой при помощи аппарата высокого давления. Давление должно обеспечивать удаление рыхлых составляющих, но не разрушать бетон.
- Восстановить поврежденную арматуру (по отдельному конструкторскому расчету).
- Арматуру защитить материалом КТтрон-праймер.
- Выполнить установку опалубки согласно схеме.
- Поверхность бетона перед нанесением КТтрон-3 Л600 увлажнить водой.
- Восстановить геометрию плиты литьевым ремонтным материалом КТтрон-3 Л600.

2 Ремонт сколов и трещин. Ремонт стыков ребристых плит. Ремонт локальных сквозных отверстий ребристых плит (Листы 3, 4):
- Удалить слабый и разрушенный бетон до прочного основания.
- Оконтурить ремонтируемый участок пропилами на глубину не менее 10 мм.
- Удалить на ремонтируемом участке весь бетон на глубну не менее 10 мм.
- Удалить бетон за арматурой на глубину не менее 10 мм.
- Выбрать существующую заделку стыков между ребристыми плитами.
- Минимальная шероховатость поверхности, подлежащей ремонту, должна составлять 2 мм.
- Всю поверхность дефектов промыть водой при помощи аппарата высокого давления. Давление должно обеспечивать удаление рыхлых составляющих, но не разрушать бетон.
- Арматуру очистить от ржавчины и окислов.
- При коррозии арматуры более 15 % (уменьшение площади сечения) ее следует усилить по специально разработанному проекту.
- Арматуру защитить материалом КТтрон-праймер.
- При необходимости установить опалубку в шов.
- Восстановить геометрию плиты тиксотропным ремонтным материалом КТтрон-4 Т600 методом послойного нанесения. Особенно уделять внимание уплотнению раствора вокруг арматуры.
- После набора прочности заполнить полость стыков между плитами шовным материалом КТтрон-2, предварительно удалить установленную опалубку.

Примечание:
- Все работы с материалами "КТтрон" производить согласно техническим описаниям на данные материалы.

Ремонт локальных дефектов в защитном слое железобетонных конструкций перед проведением работ по гидроизоляции

Перед выполнением работ по гидроизоляции железобетонных конструкций необходимо произвести подготовку бетонной поверхности в соответствии с техническими описаниями на материалы.

Бетонная поверхность должна быть с открытыми порами и очищена от пыли, нефтепродуктов, грязи, цементного молочка, старых покрытий и др., которые могут препятствовать адгезии и проникновению активных компонентов в бетон.

1. Ремонт дефектов глубиной более 8 мм (раковины, каверны, сколы и т.п.):
- Удалить слабый и разрушенный бетон до прочного основания.
- Оконтурить ремонтируемый участок пропилами на глубину не менее 10 мм.
- Удалить на ремонтируемом участке весь бетон на глубну не менее 10 мм.
- Минимальная шероховатость поверхности, подлежащей ремонту, должна составлять 2 мм.
- Всю поверхность дефектов промыть водой при помощи аппарата высокого давления. Давление должно обеспечивать удаление рыхлых составляющих, но не разрушать бетон.
- Протечки, выявленные после вскрытия дефектов бетона, остановить свербыстротвердеющим материалом КТтрон-8, дополнительно углубив их локально на 20-30 мм.
- Заполнить вскрытые дефекты тиксотропным ремонтным материалом КТтрон-3 Т500.

2. Ремонт трещин:
- Трещины расшить по всей длине, обеспечив штрабу размером минимум 20х30 мм длинной на 50 мм длиннее в обе стороны, чем длина трещины.
- В случае активных протечек через трещины остановить их свербыстротвердеющим материалом КТтрон-8, дополнительно углубив штрабу на 20-30 мм.
- Штрабы зачеканить тиксотропным ремонтным материалом КТтрон-3 Т500.

3. Раковины глубиной до 8 мм:
- Раковины глубиной до 8 мм заполнить тиксотропным материалом КТтрон-РХ61.

Примечание:
- Все работы с материалами "КТтрон" производить согласно техническим описаниям на данные материалы.

Схема ремонта локальных дефектов в защитном слое железобетонных конструкций перед проведением работ по гидроизоляции

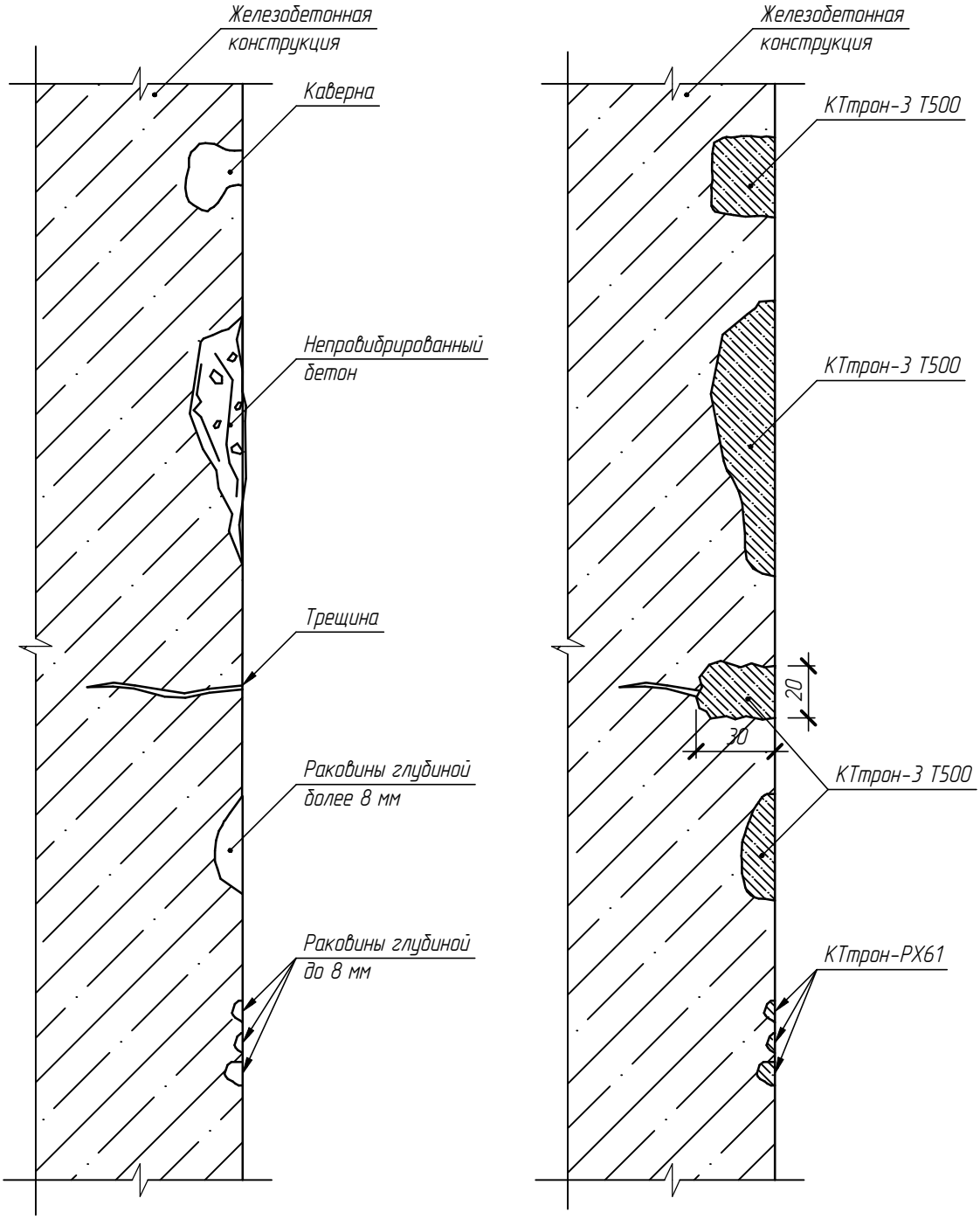

						Ремонт локальных дефектов в защитном слое железобетонных конструкций перед проведением работ по гидроизоляции	Лист
Изм.	Кол.уч.	Лист	№ док.	Подп.	Дата		4

ООО «Научно-технический центр «КровТрейд»

Гидроизоляция подземных и заглубленных сооружений при строительстве с применением материалов марок "КровТрейд" и "КТтрон"

Альбом узлов

Екатеринбург 2022

ООО «Научно-технический центр «КровТрейд»

Типовые решения по ремонту и герметизации строительных конструкций с применением материалов "КТтрон"

Альбом узлов

Екатеринбург 2022

Схема усиления колонн методом увеличения сечения

1. С применением тиксотропных материалов

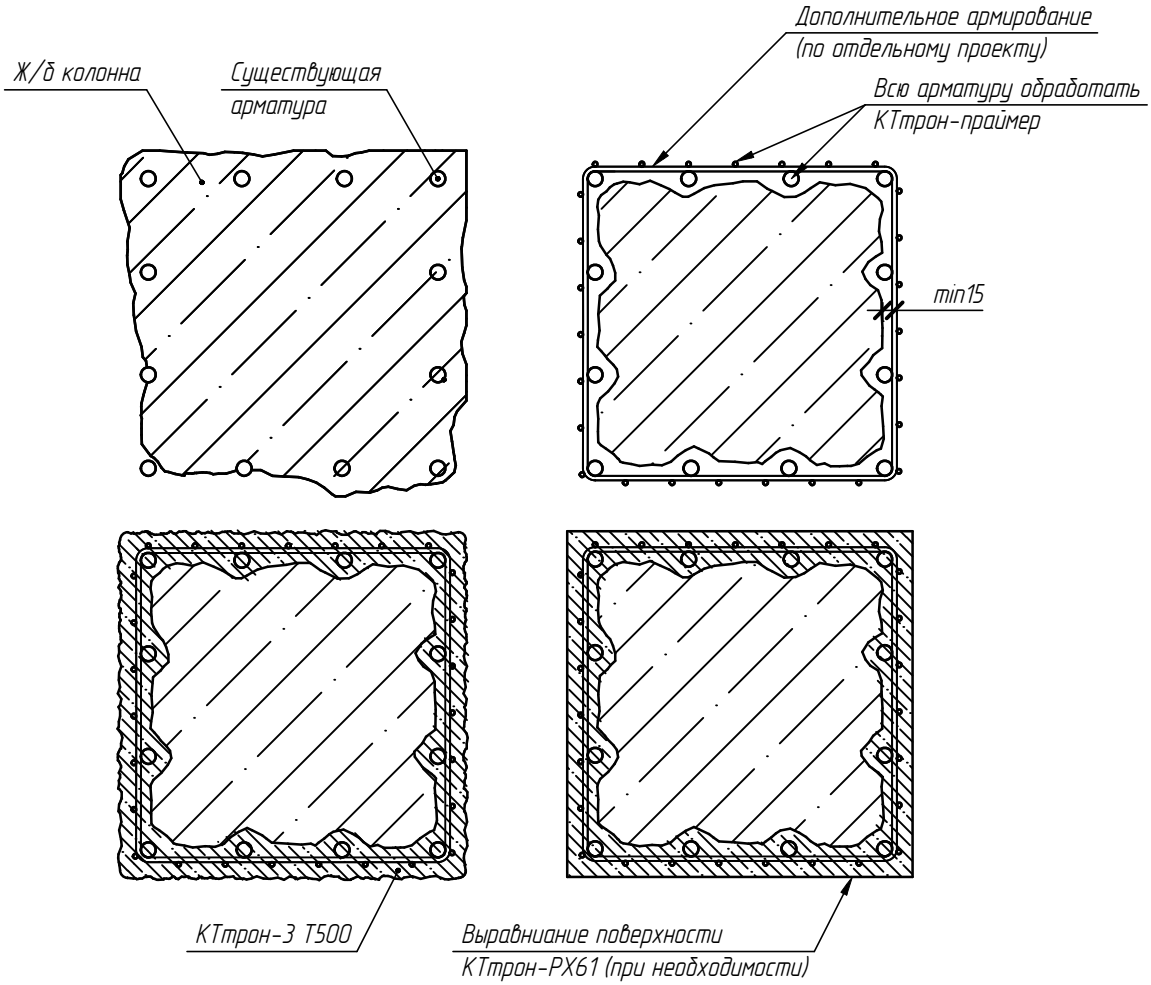

2. С применением литьевых материалов

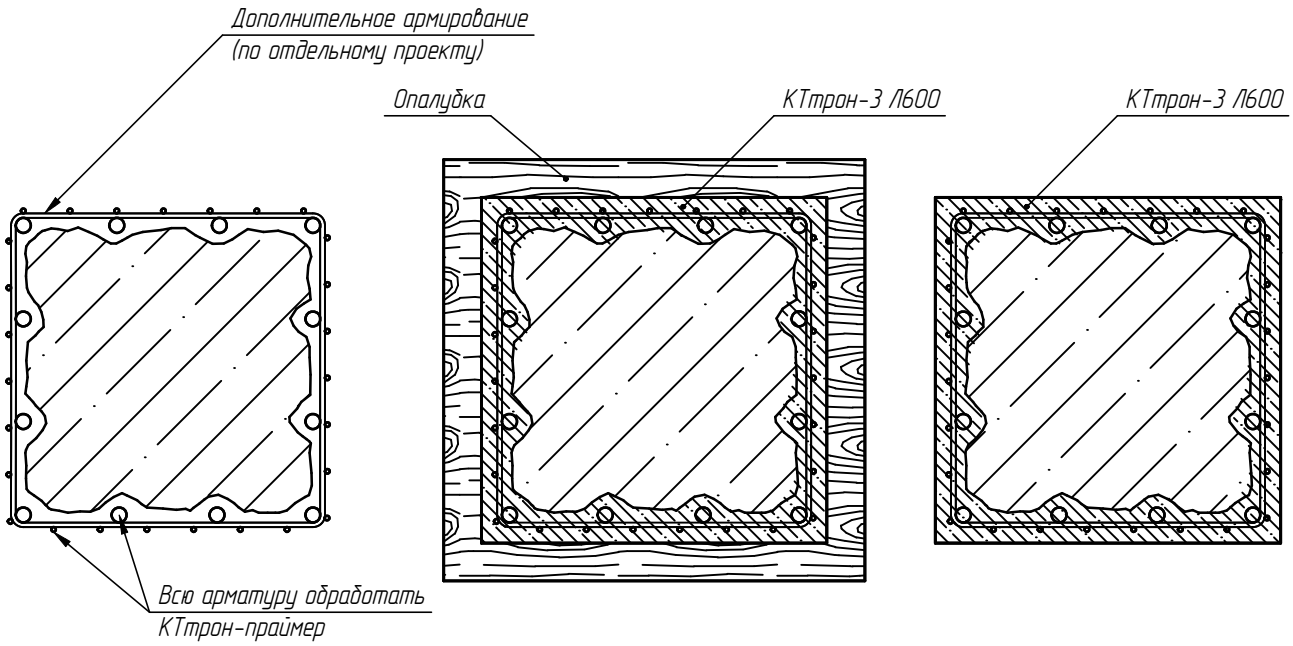

Изм.	Кол.уч.	Лист	№ док.	Подп.	Дата	Усиление колонн методом увеличения сечения	Лист 21

Усиление колонн методом увеличения сечения

- Удалить слабый и разрушенный бетон до прочного основания.
- Оконтурить ремонтируемый участок пропилами на глубину не менее 10 мм.
- Удалить на ремонтируемом участке весь бетон на глубну не менее 10 мм.
- Удалить бетон за арматурой на глубину не менее 10 мм.
- Минимальная шероховатость поверхности, подлежащей ремонту, должна составлять 2 мм.
- Арматуру очистить от ржавчины и окислов.
- Установить дополнительную арматуру (по отдельному конструкторскому расчету).
- Всю поверхность дефектов промыть водой при помощи аппарата высокого давления. Давление должно обеспечивать удаление рыхлых составляющих, но не разрушать бетон.
- Арматуру защитить материалом КТтрон-праймер.
- Укладку ремонтного материала производить одним из двух методов:

1 Тиксотропными материалами:
- Заполнить полость дефекта тиксотропным ремонтным материалом КТтрон-3 Т500 методом послойного нанесения, обеспечивая защитный слой над арматурой не менее 15 мм. Особенно уделять внимание уплотнению раствора вокруг арматуры.
- При необходимости произвести финишное выравнивание поверхности материалом КТтрон-РХ61.

2 Литьевыми материалами:
- Установить опалубку, предусмотрев заливочное и воздухоотводящее отверстия.
- Залить раствор литьевого ремонтного материала КТтрон-3 Л600 через заливочное отверстие в опалубку.
При заливке исключить защемление воздуха между ремонтной смесью и основанием.
- Ремонт одного участка производить без перерыва и без устройства холодных швов.
- Опалубку можно снять не раннее чем через 3 суток.

Примечание:
- Работы по усилению конструктивных элементов здания необходимо производить с их предварительной разгрузкой. Полную нагрузку конструкций производить не ранее чем через 14 суток после проведения ремонта материалами КТтрон-3 Т500 или КТтрон-3 Л600.
- Все работы с материалами "КТтрон" производить согласно техническим описаниям на данные материалы.

Устройство защитного слоя кирпичных стен с применением дополнительного армирования

- Рыхлые кладочные швы расшить на глубину 10 мм.
- Придать шероховатьсть поверхности кирпича методом шлифования кордщетками.
- Поверхность промыть водой при помощи аппарата высокого давления. Давление должно обеспечивать удаление рыхлых составляющих, но не разрушать кирпичную кладку.
- Установить дополнительное армирование - кладочная сетка Ø4-5 мм с ячейкой 75х75 мм или 100х100 мм*.

Сетку закрепить на анкера Ø8 мм с шагом 6 шт на 1 м.кв. Крепление анкеров произвести на материал Микролит согласно инструкции. Глубина крепления анкеров 150 мм.
- Кладочную сетку и анкера обработать материалом КТтрон-праймер.
- Устроить покрытие стен методом послойного нанесения материала КТтрон-6 или методом торкретирования материалом КТтрон-торкрет С, обеспечивая защитный слой над арматурой не менее 15 мм, обращая особое внимание на заполнение пространства за арматурой.

* В случае, если работы по торкретированию выполняются с целью усиления конструкции методом увеличения сечения, то параметры дополнительного армрования принимаются по отдельному конструкторскому расчету.

Примечание:
- Все работы с материалами "КТтрон" производить согласно техническим описаниям на данные материалы.

Схема устройства защитного слоя кирпичных стен

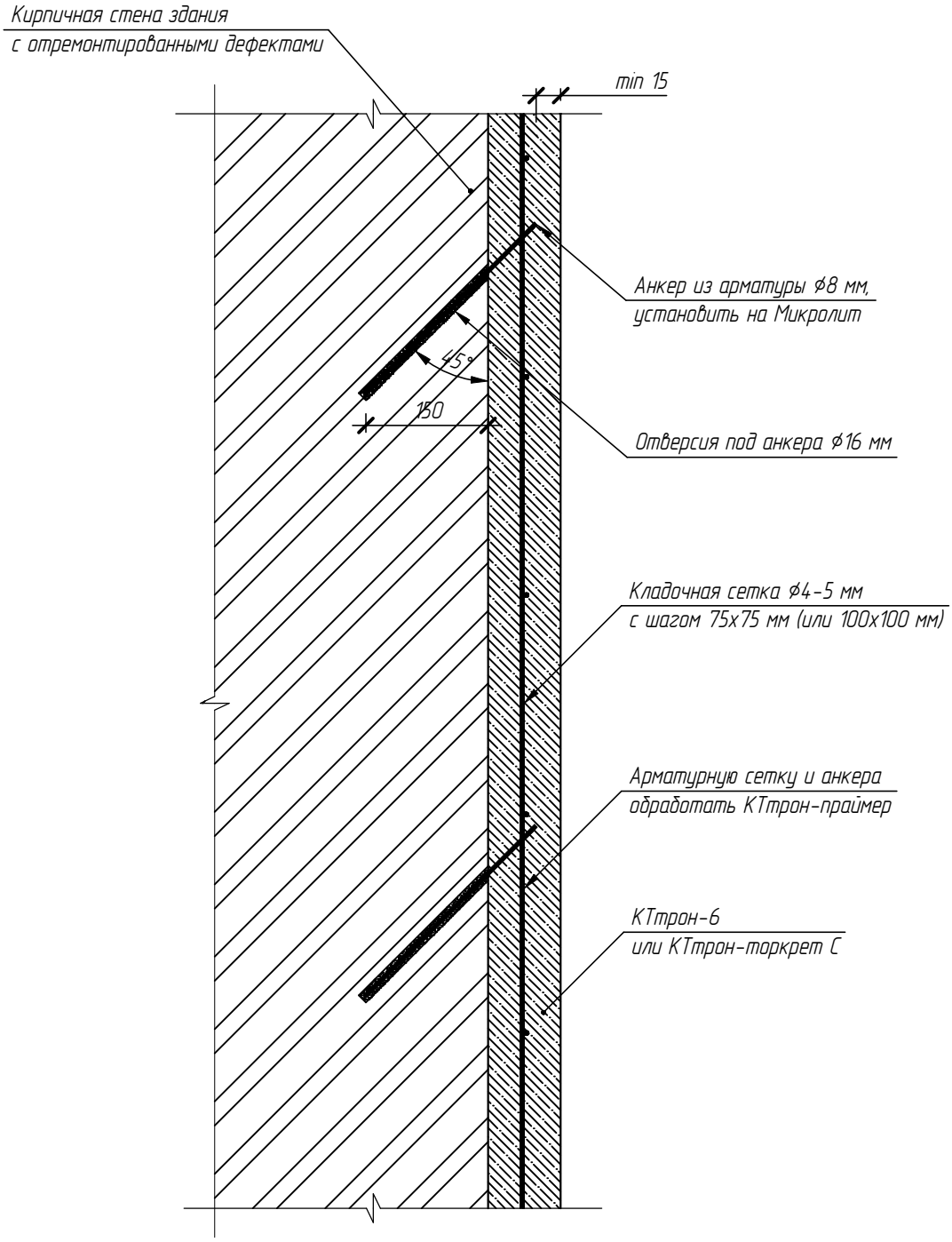

Изм.	Кол.уч.	Лист	№ док.	Подп.	Дата	Устройство защитного слоя кирпичных стен с применением дополнительного армирования	Лист 35